

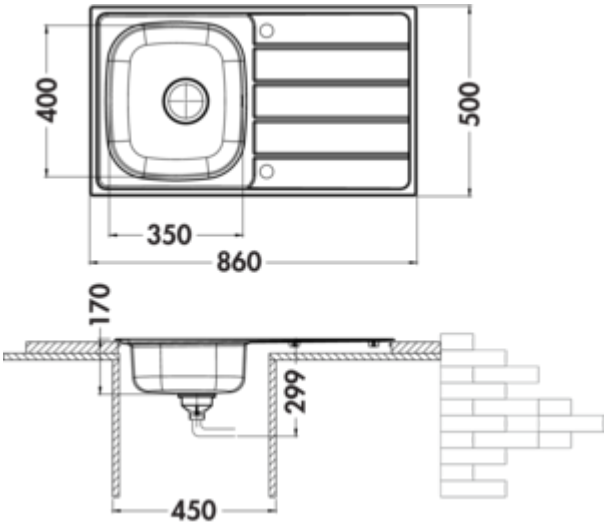

Évier encastrable KD100

Numéro de produit: 1011149
Configuration: acier inox

Options de configuration
1011149 | acier inox

✓ Evier encastrable
✓ soupape á tamis 3½"

Évier encastrable. Avec surface d'égouttement, réversible. Robinetterie 3½" d'écoulement et de trop-plein.
— adapté pour plans de travail d'une épaisseur de 38 mm à 48 mm
— dimensions de découpe env. 842 x 482 mm

plus d'infos...

Fiche technique

Type d'article	Evier	Ventilart	soupape á tamis 3½"
Hauteur	170 mm	Débordement	Trop-plein dans le bassin principal
Largeur	860 mm	Dimension de découpe	selon gabarit
Matériau	acier inox		

Naber GmbH
Enschedestr. 24
DE-48529 Nordhorn

Tel. +49 5921 704-0
Fax +49 5921 704-140
naber@naber.com

Croquis coté (PDF)

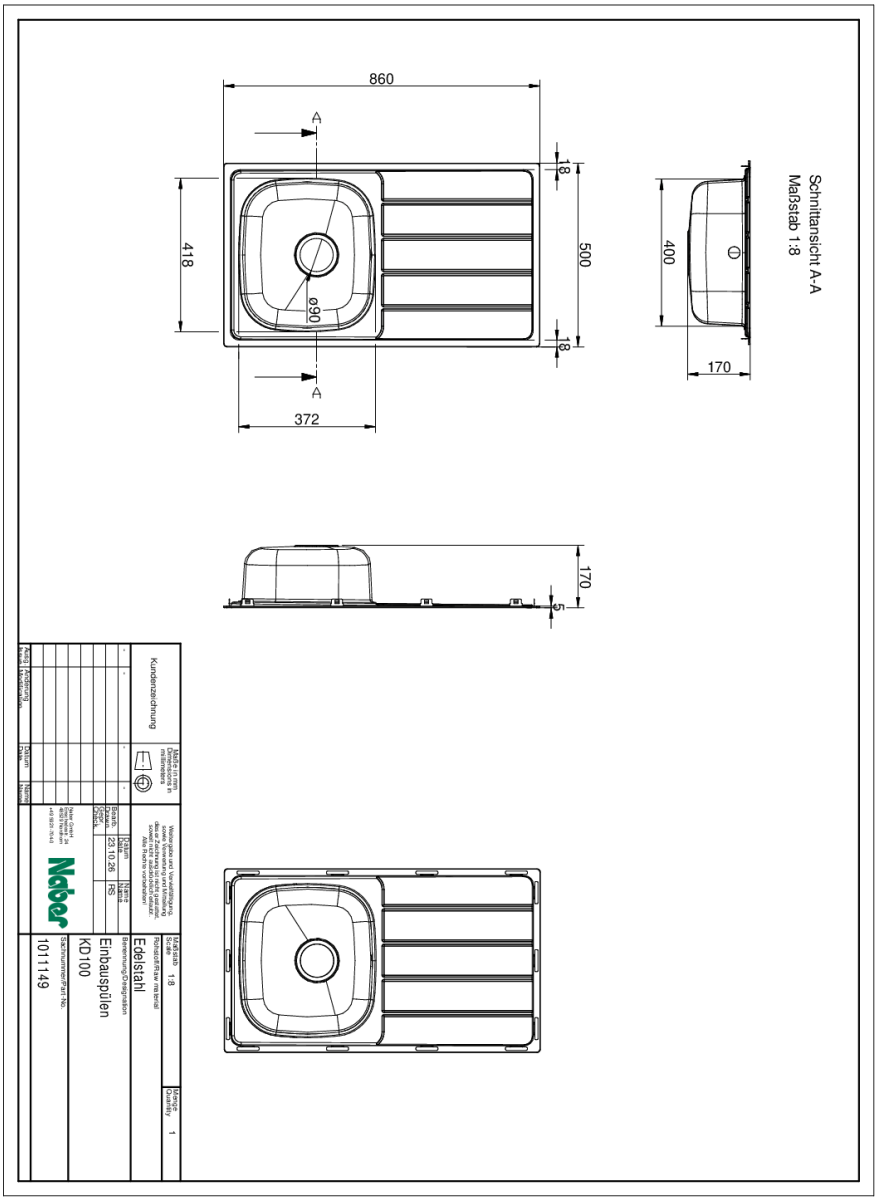

Dimensions de montage (PDF)

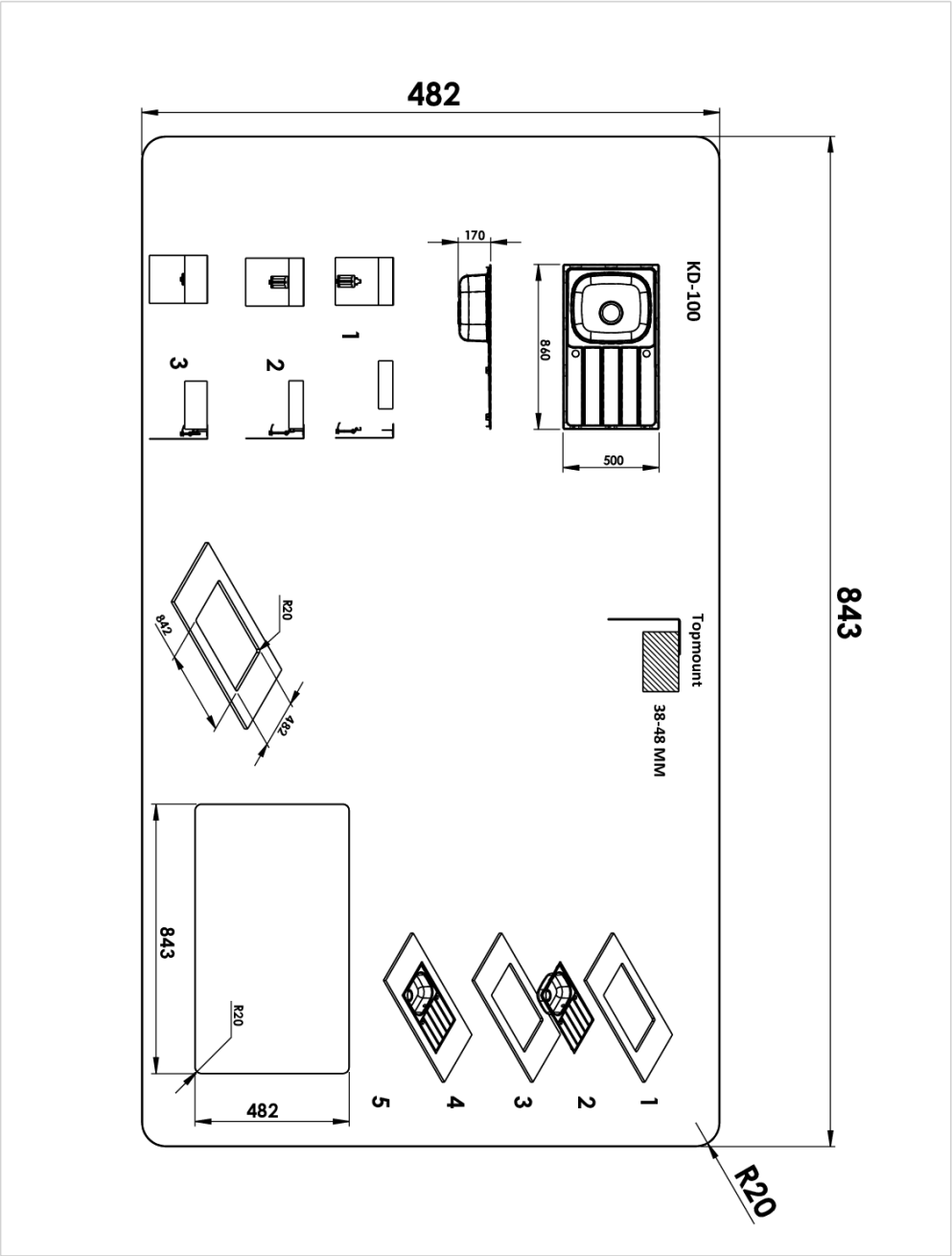

Naber GmbH
Enschedestr. 24
DE-48529 Nordhorn

Tel. +49 5921 704-0
Fax +49 5921 704-140
naber@naber.com