

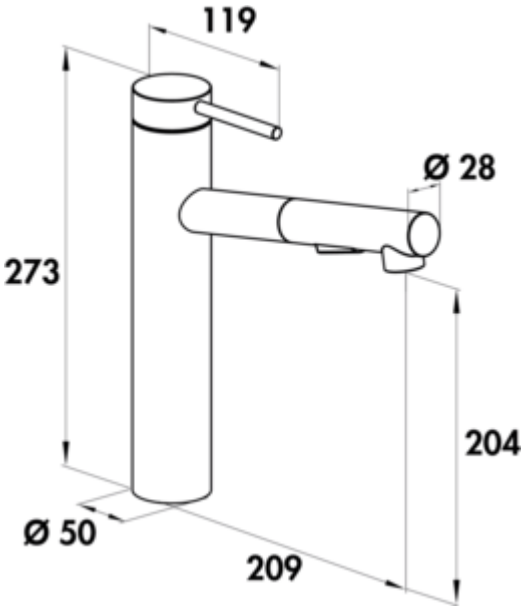

SERVIZIO Namor® 2

Produktnummer: 5025004
Konfiguration: schwarz matt, Hochdruck

Konfigurationsoptionen
5025003 | Edelstahl, Hochdruck
5025004 | schwarz matt, Hochdruck

✓ Spültischarmatur
✓ Hochdruck

Einhebelmischer. Mit **schwenk-/herausziehbarer** Schlauchbrause (Strahl/Brause umstellbar), Laminarstrahlregler und Keramikkartusche.
— Schwenkbereich 120°
— Bohr-Ø 35 mm
— Brauseschlauch: einfache Klick-Befestigung
— entspricht der deutschen und europäischen Trinkwasserverordnung/-richtlinie

EDELSTAHL® Rost frei

KERAMISCHE DICHTUNG

weitere Infos...

Naber GmbH
Enschedestr. 24
DE-48529 Nordhorn

Tel. +49 5921 704-0
Fax +49 5921 704-140
naber@naber.com

Technische Daten

Artikeltyp	Spültischarmatur
Marke	SERVIZIO
Höhe	273 mm
Breite	50 mm
Anzahl Griffe	1
Aufbauhöhe gesamt	273 mm
Ausladung	209 mm
Auslaufhöhe	204 mm
Bedienungsart	Hebel
Bohrdurchmesser	35 mm
Griffposition	oben
Hebellänge	119 mm
Kartusche mit keramischen Dichtscheiben	Ja
Schwenkbereich Auslauf	120°
Armaturenart	Einhebelmischer
Betriebsdruck	Hochdruck

Material	Edelstahl
Oberfläche/Beschichtung	pulverbeschichtet
Hinweis	entspricht der deutschen und europäischen Trinkwasserverordnung/-richtlinie
Kartuschengröße	35 mm
Strahl/Brause umstellbar	Ja
Art der Schlauchbrause	mit schwenk-/herausziehbarer Schlauchbrause (Strahl/Brause umstellbar)
Max. Durchflussmenge bei 3 bar	7,8 l/min
Durchflussmenge bei 3 bar (kalt)	6,7 l/min
Durchflussmenge bei 3 bar (heiß)	6,66 l/min
Durchflussmenge bei 3 bar (mix)	7,26 l/min
Durchflussmenge bei 3 bar (Spray-kalt)	5,74 l/min
Durchflussmenge bei 3 bar (Spray-heiß)	5,69 l/min
Durchflussmenge bei 3 bar (Spray-mix)	6,5 l/min
Größe Laminarstrahlregler	M16,5x1
Anschlussschläuche	700 mm
Ausführung Brauseschlauch	einfache Klick-Befestigung

Naber GmbH
Enschedestr. 24
DE-48529 Nordhorn

Tel. +49 5921 704-0
Fax +49 5921 704-140
naber@naber.com

Maßskizze (PDF)

