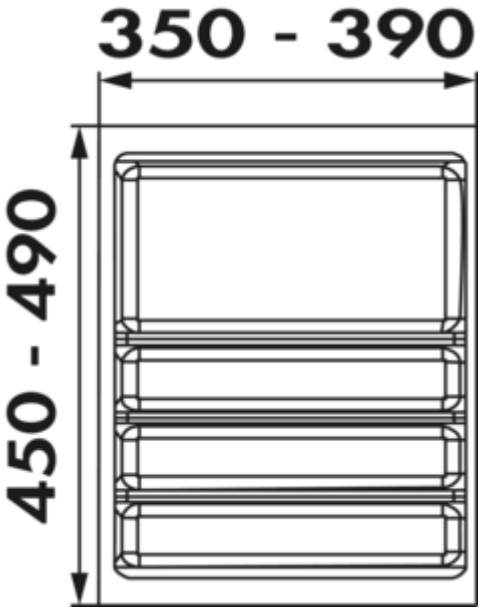

Ordine

Productnummer: 8034211
Configuratie: voor 450 mm kastbreedte, 1 set met scheidingsplaatjes

Configuratie-opties

8034210 | voor 400 mm kastbreedte, 1 set met scheidingsplaatjes
8034211 | voor 450 mm kastbreedte, 1 set met scheidingsplaatjes
8034212 | voor 500 mm kastbreedte, 2 sets met scheidingsplaatjes
8034213 | voor 600 mm kastbreedte, 2 sets met scheidingsplaatjes
8034214 | voor 900 mm kastbreedte, 3 sets met scheidingsplaatjes

✓ Bestekelementen
✓ Kastbreedte: 450 mm
✓ snijdbaar

Bestekelement.
— roestvrij staalkleurig
— rand snijdbaar
— **H 60 mm**
— min./max. breedtes en dieptes zie maattekeningen
— sets met scheidingsplaatjes antraciet zijn in de leveringsomvang begrepen

meer info...

Technische gegevens

Type artikel	Bestekelementen	Kastbreedte	450 mm
Hoogte	60 mm	Eigenschappen	snijdbaar
Breed	350 - 390 mm	Meer delen	1 set met scheidingsplaatjes
Materiaal	kunststof		

Naber GmbH
Enschedestr. 24
DE-48529 Nordhorn

Tel. +49 5921 704-0
Fax +49 5921 704-140
naber@naber.com