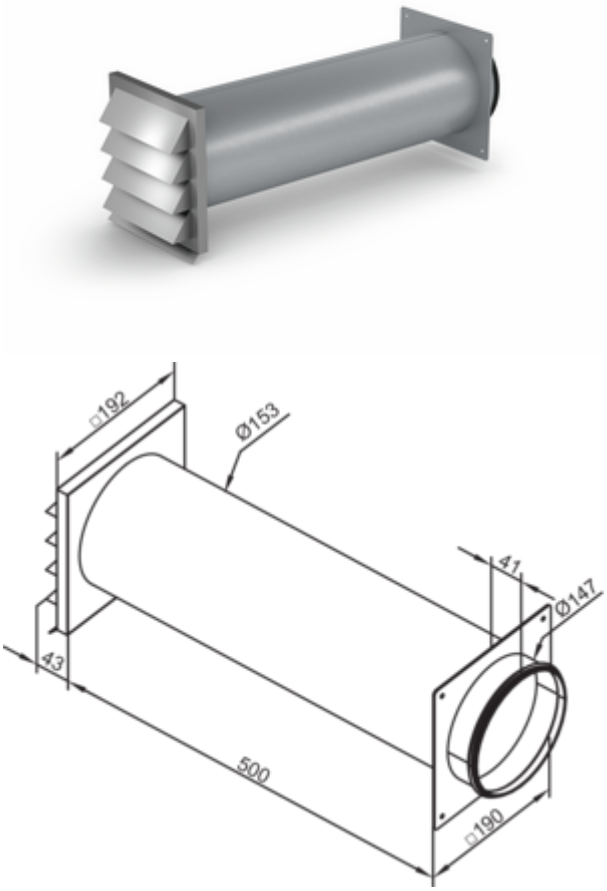

STEEL flow SF-Klima-E 150 traversée murale

Numéro de produit: 4061030
Configuration: acier galvanisé, acier inox

Options de configuration
4061030 | acier galvanisé, acier inox

✓ Traversées murale
✓ montage mural
✓ système enfichable

Persiennes en acier inox avec clapet anti-retour.
— raccourcissables
— profondeur d'encastrement 500 mm, raccourcissable jusqu'à 190 mm
— traversée murale Ø env. 155 mm
— adaptées pour les tubes ronds SR-R flex et SR-R
— raccordement possible à un tube rond en matière plastique

plus d'infos...

Fiche technique

Type d'article	Traversées murale
Marque	STEEL flow
Largeur	500 mm
Matériau	acier galvanisé
Montage/fixation	montage mural système enfichable
Remarque	raccordement à un tube rond en matière plastique possible
Surface/revêtement	zinguées
Convient pour	adapté pour les tubes ronds SR-R flex et SR-R
Caractéristiques	raccourcissable
Forme	angulaire

Profondeur d'encastrement	500 mm
Diamètre extérieur	150 mm
Possibilité de raccourcissement	raccourcissable jusqu'à 190 mm
Diamètre du passage mural	155 mm
Diamètre de raccordement	148 mm
Modèle de boîte murale	persiennes en acier inox avec clapet anti-retour
Version store vénitien	avec clapet de retenue
Dimension du système	150
Forme de raccordement	rond
Système de ventilation	COMPAIR STEEL flow® 150

Naber GmbH
Enschedestr. 24
DE-48529 Nordhorn

Tel. +49 5921 704-0
Fax +49 5921 704-140
naber@naber.com

Dimensions de montage (PDF)

