

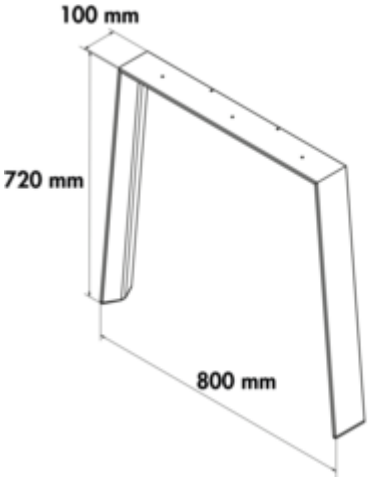

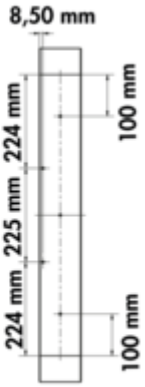

WESCO® Tafelonderstel ATG420

Productnummer: 3032257
Configuratie: roestvrij staalkleurig geborsteld

Configuratie-opties
3032257 | roestvrij staalkleurig geborsteld
3032258 | zwart mat

✓ Tafelonderstel
✓ Tafelonderstel
✓ Draagkracht: 120 kg
Onderstel in actueel design.
— profiel voet 100 x 30 mm
— onderstel 720 x 100 x 800 mm (H x B x D)
— 1 VE = 1 loper

Alle meubelstukken worden met betrekking tot het order naar wens van de klant in Duitsland vervaardigd.

Max. belastbaarheid: 120 kg (per paar)
Max. maten van het tafelblad: 2400 x 1200 mm

Geen gebruik van glazen-, keramische- en granietbladen mogelijk.

Maten voor speciale vervaardiging van onderstellen (3504999):
min. 250 x 400 mm (H x D)
max. 1100 x 1200 mm (H x D)

meer info...

Technische gegevens

Type artikel	Tafelonderstel
Merk	WESCO®
Hoogte	720 mm
Breed	100 mm
Materiaal	aluminium
Oppervlak/coating	geborsteld
Opmerking	Alle meubelstukken worden met betrekking tot het order naar wens van de klant in Duitsland vervaardigd. Geen gebruik van glazen-, keramische- en granietbladen mogelijk. tafelblad niet in de leveringsomvang inbegrepen
Geschikt voor	vrijstaande tafels
Vorm	schuin
Draagkracht	120 kg

Met montageplaat	Ja
Afmetingen profiel	100 x 30 mm
Type frame	Tafelonderstel
Voorbereiding voor	APL-blad
Afmetingen profiel voet/vloerplaat	100 x 30 mm
Afmetingen bovenste montageplaat	100 x 673 mm
Bovenste breedte	673 mm
Breedte onder	800 mm
Max. Afmetingen voor tafelblad	2400 x 1200 mm
Hoogte zonder APL	720 mm