

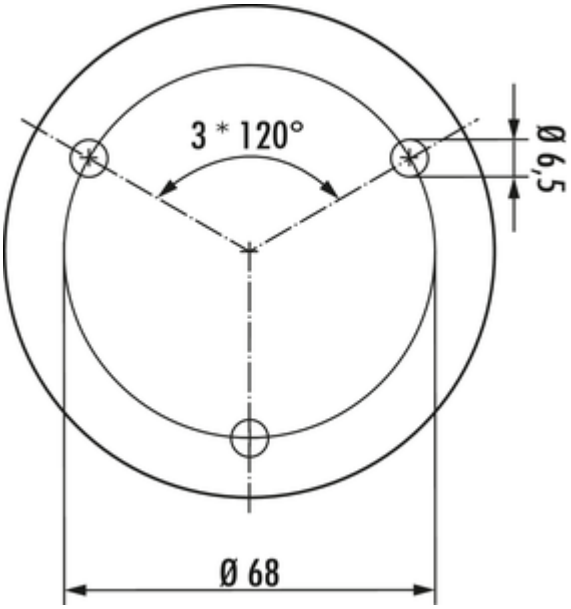

Glasadapterscheibe

Produktnummer: 3021056
Konfiguration: Edelstahl, Ø 90 mm

Konfigurationsoptionen
3021056 | Edelstahl, Ø 90 mm

✓ Zubehör
✓ Material: Edelstahl

Optionales Zubehör für Colonna, Capitello 1, 2, 3, Turn Around und Typ 40, 41, 42.
— Höhe 12 mm
— von unten zu verschrauben

Verklebung sollte durch einen Glaser erfolgen.

EDELSTAHL® Rostfrei

weitere Infos...

Technische Daten

Artikeltyp	Zubehör	Montage/Befestigung	von unten zu verschrauben
Höhe	12 mm	Hinweis	Die Verklebung sollte durch einen Glaser erfolgen.
Breite	90 mm	Außendurchmesser	90 mm
Material	Edelstahl		

Empfehlungen

3013042	Capitello 1, Konsole, Edelstahl, H 145 mm, Rohr-Ø 45 mm
3013043	Capitello 1, Konsole, Edelstahl, H 195 mm, Rohr-Ø 45 mm
3021063	Typ 41, Konsole, Edelstahl, H 190 mm, Rohr-Ø 50 mm
3021066	Typ 41, Konsole, Edelstahl, H 230 mm, Rohr-Ø 50 mm
3021072	Capitello 2, Konsole, chrom poliert, H 170 mm, Rohr-Ø 45 mm
3021073	Capitello 2, Konsole, chrom poliert, H 210 mm, Rohr-Ø 45 mm
3021074	Capitello 3, Konsole, Edelstahl, H 183 mm, Rohr-Ø 45 mm
3021075	Capitello 2, Konsole, Edelstahl, H 170 mm, Rohr-Ø 45 mm
3021076	Capitello 2, Konsole, Edelstahl, H 210 mm, Rohr-Ø 45 mm
3021083	Typ 42, Konsole, Edelstahl, H 170 mm, Rohr-Ø 35 mm
3021084	Typ 42, Konsole, Edelstahl, H 230 mm, Rohr-Ø 35 mm
3021097	Typ 40, Konsole, Edelstahl, H 185 mm, Rohr-Ø 35 mm