

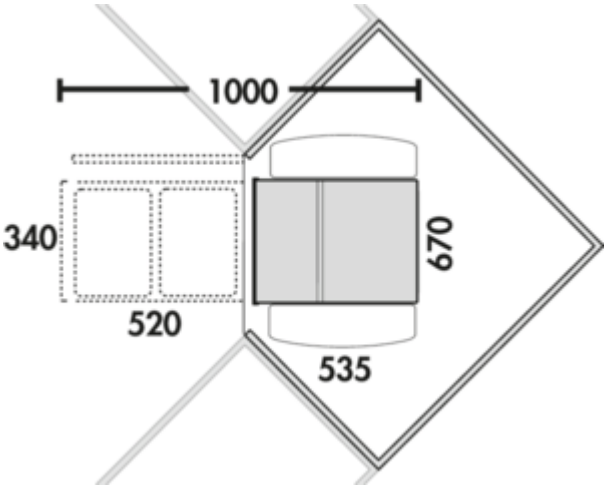

WESCO® Traditionline Double-Master® Corner 360 S/400-2

Produktnummer: 8012083
Konfiguration: alugrau

Konfigurationsoptionen
8012083 | alugrau

✓ Auszugstechnik für Drehtüren
✓ Vollauszug
✓ 32 l

Für Eckschränke ab 900 x 900 mm.
— Abfallvolumen 32 (2 x 16) l
— **2 Utensilienschalen ausziehbar**
— Technik: Vollauszug/schwenkbar
— Gestell/Führung silber
— Gesamtdeckel alugrau
— Mindesttüröffnung 380 mm
— Montage: Schrankboden/drehbar (22° zu jeder Seite)
— **mit nur 360 mm Einbauhöhe der ideale Raumsparer**

weitere Infos...

Technische Daten

Artikeltyp	Abfallsammelsystem	Öffnungstechnik	Vollauszug
Marke	WESCO®	Bauart Abfallsammler	Auszugstechnik für Drehtüren
Höhe	360 mm	Gesamtvolumen	32 l
Breite	670 mm	Volumen/Inhalt Behälter 1	16 l
Schrankbreite	900x900 mm	Volumen/Inhalt Behälter 2	16 l
Montage/Befestigung	Schrankboden/22° drehbar	Form	eckig
Weiteres	Kunststoffschalen ausziehbar	Einbauhöhe	360 mm
Material Behälter	Kunststoff	Farbe Führung	silber
Eigenschaften	schwenkbar	Farbe Gestell	silber
Farbe Gesamtdeckel	alugrau	Volumen/Inhalt Behälter	16/16
Deckel	Ja	Einbautiefe	535 mm
Deckelart	Gesamtdeckel	Mindesttüröffnung	380 mm
Anzahl Behälter	2		

Ersatzteile

8010119	Drahtbügel-Eimer, Einzeleimer, alugrau, 16 l
8010115	Gesamtdeckel, Zubehör, alugrau

Naber GmbH
Enschedestr. 24
DE-48529 Nordhorn

Tel. +49 5921 704-0
Fax +49 5921 704-140
naber@naber.com