

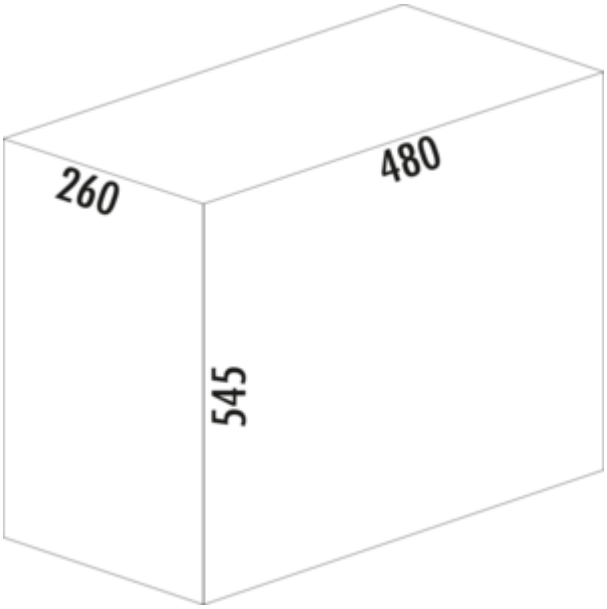

WESCO® Traditionline Single-Boy® 545 S/ 300-1

Produktnummer: 8011442
Konfiguration: anthrazit

Konfigurationsoptionen
8011442 | anthrazit
8011917 | alugrau

✓ Auszugstechnik für Drehtüren
✓ Vollauszug
✓ 42 l
— Abfallvolumen 42 l
— Technik: Überauszug
— Montage: Schrankboden

weitere Infos...

Technische Daten

Artikeltyp	Abfallsammelsystem	Anzahl Behälter	1
Marke	WESCO®	Öffnungstechnik	Vollauszug
Höhe	545 mm	Bauart Abfallsammler	Auszugstechnik für Drehtüren
Breite	260 mm	Gesamtvolumen	42 l
Schrankbreite	300 mm	Volumen/Inhalt Behälter 1	42 l
Montage/Befestigung	Schrankboden	Form	eckig
Material Behälter	Kunststoff	Einbauhöhe	545 mm
Farbe Gesamtdeckel	alugrau	Farbe Führung	silber
Material Deckel	Kunststoff	Farbe Gestell	alugrau
Deckel	Ja	Volumen/Inhalt Behälter	42
Deckelart	Gesamtdeckel	Einbautiefe	480 mm

Zubehör

8010085	Gesamtdeckel, Zubehör, anthrazit
8011776	Bügellose-Eimer, Einzeleimer, anthrazit, 42 l

Maßskizze (PDF)

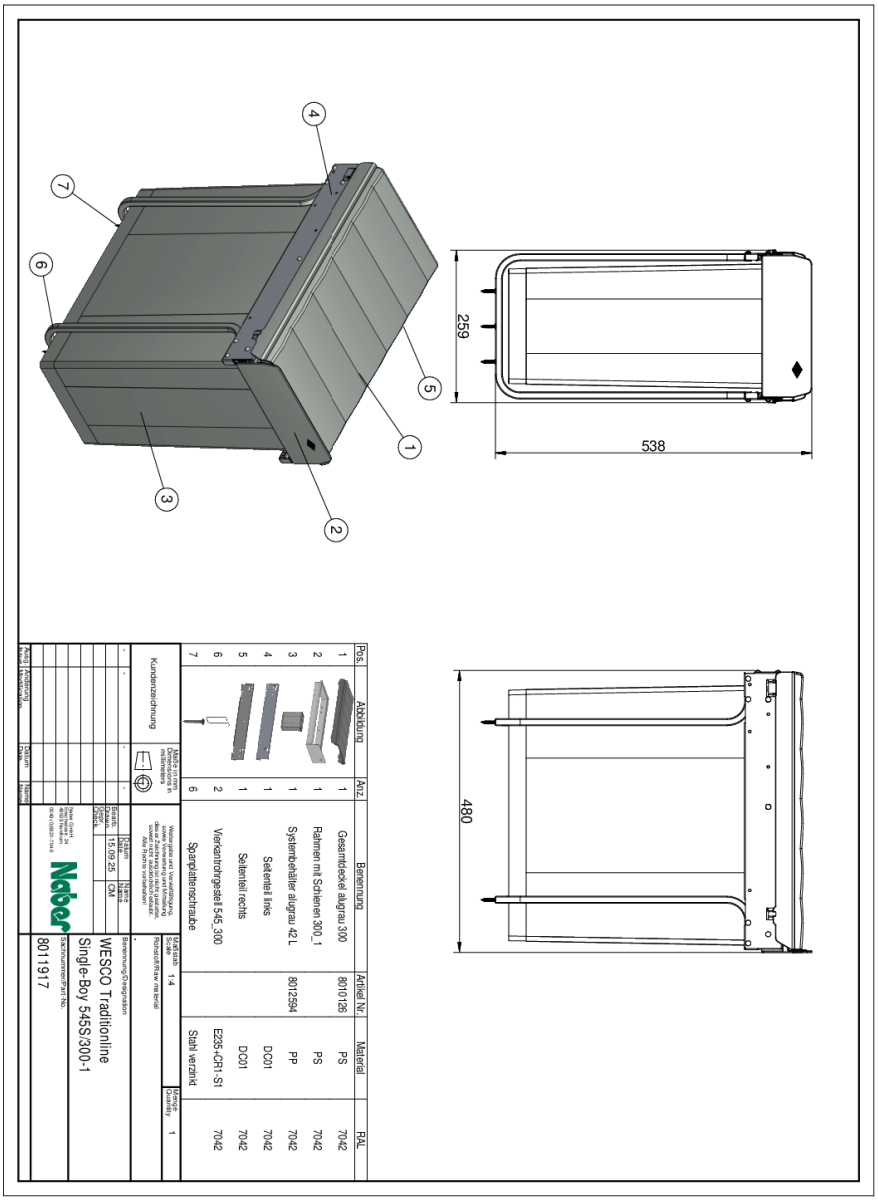

Pos.	Abbildung	Anz.	Benennung	Artikel Nr.	Material	RAL
1		1	Gesamtdeckel alugrau 300	8010126	PS	7042
2		1	Rahmen mit Schienen 300_1		PS	7042
3		1	Systembehälter alugrau 42 L	8012394	PP	7042
4		1	Seitenteil links		DC01	7042
5		1	Seitenteil rechts		DC01	7042
6		2	Verkantrohrgestell 545_300		E235+CR1-S1	7042
7			Spanplattenschraube		Stahl verzinkt	

Kundenzeichnung

Maße in mm / Dimensions in millimeters

Maßstab / Scale 1:4

Roh-/Halbzeug / Raw material

Benennung/Zeichnungsnr. / Designation

Stand: 15.09.25

Name: CM

Datum / Date

Name

Bearb. / Drawn

Gepr. / Check

Naber GmbH Enschedestr. 24 48529 Nordhorn

WESCO Traditionline

Single-Boy 545S/300-1

Sachnummer/Part No. 8011917

Menge / Quantity 1