

T-RBH 1 System 125 Breitkanalrohrbogen

Produktnummer: 4021043
Konfiguration: weiß

Konfigurationsoptionen
4021043 | weiß

✓ Verbindungselement
✓ Stecksystem zum nachträglichen Verkleben
Bogen horizontal 90°. Mit einseitig angeformter Muffe.

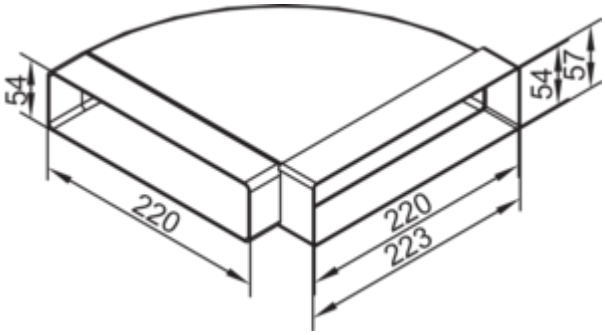

weitere Infos...

Technische Daten

Artikeltyp	Verbindungselement	Anschlussdurchmesser	125 mm
Höhe	57 mm	Systemmaß	125
Material	Polystyrol	Anschlussform	eckig
Montage/Befestigung	Stecksystem zum nachträglichen Verkleben	Lüftungssystem	COMPAIR top
Form	eckig		

Naber GmbH
Enschedestr. 24
DE-48529 Nordhorn

Tel. +49 5921 704-0
Fax +49 5921 704-140
naber@naber.com

Maßskizze (PDF)

