

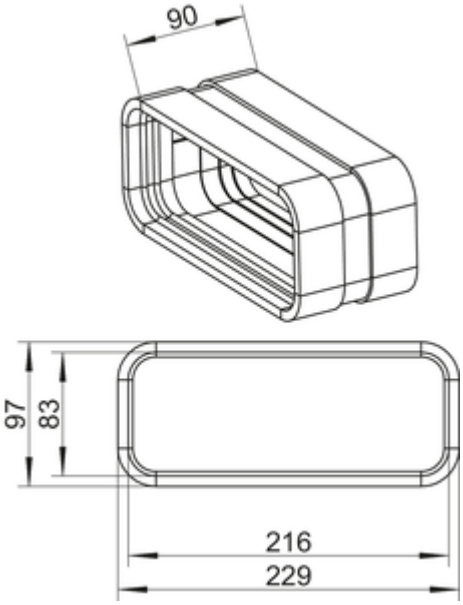

STEEL flow SF-VBS 150 Rohrbogenverbinder

Produktnummer: 4061034
Konfiguration: verzinkter Stahl

Konfigurationsoptionen
4061034 | verzinkter Stahl

✓ Verbindungselement
✓ Stecksystem

Zum Verbinden von zwei Flachkanalrohrbögen. (Nicht geeignet zur Verbindung von Flachkanalrohren)
— Länge 90 mm
— 2 SF-Profildichtungen vormontiert

weitere Infos...

Technische Daten

Artikeltyp	Verbindungselement
Marke	STEEL flow
Höhe	97 mm
Breite	90 mm
Material	verzinkter Stahl
Oberfläche/Beschichtung	verzinkt

Montage/Befestigung	Stecksystem
Hinweis	2 SF-Profildichtungen vormontiert Nicht geeignet zur Verbindung von Flachkanalrohren
Form	eckig
Außendurchmesser	150 mm
Anschlussform	eckig
Lüftungssystem	COMPAIR STEEL flow® 150

Einbaumaße (PDF)

