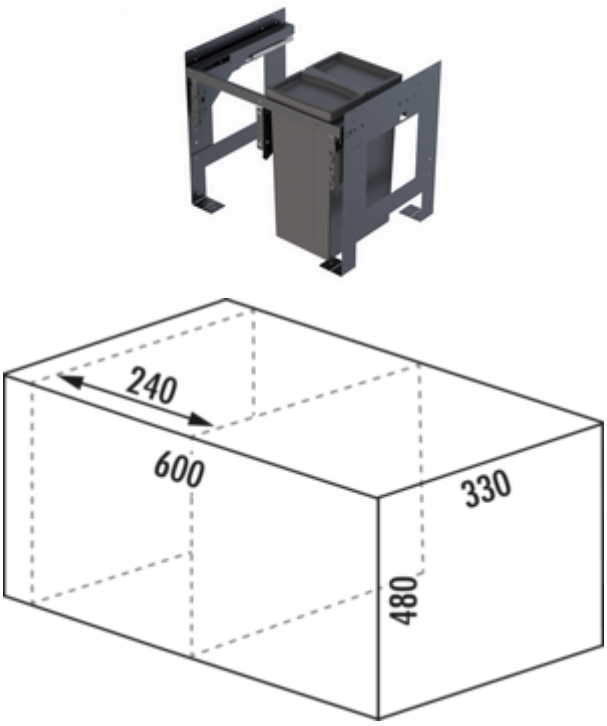

WESCO® Pullboy Soft Fusion® 480 K/600-1

Produktnummer: 8011734
Konfiguration: anthrazit, Einbau rechts

Konfigurationsoptionen
8011734 | anthrazit, Einbau rechts

✓ Frontauszugssystem
✓ 29 l
✓ Anzahl Behälter: 1
— Führungsschienentiefe 420 mm
— Abfallvolumen 29 (1 x 29) l
— inkl. Einzeldeckel
— Maße: 480 x 562 x 330 mm (H x B x T)
— Montage: Seitenwandmontage mit Frontblende
— für 16/19 mm Seitenwände
— **mit Softeinzug und Dämpfung**
— **geeignet für ein Reservoir mit einer Breite von 240 mm**
— **Die Positionierung des Reservoirs muss links erfolgen.**

weitere Infos...

Technische Daten

Artikeltyp	Abfallsammelsystem	Anzahl Behälter	1
Marke	WESCO®	Bauart Abfallsammler	Frontauszugssystem
Höhe	480 mm	Führungsschienentiefe	420 mm
Breite	562 mm	Gesamtvolumen	29 l
Schrankbreite	600 mm	Volumen/Inhalt Behälter 1	29 l
Montage/Befestigung	Frontblende Seitenwand	Form	eckig
Hinweis	Die Positionierung des Reservoirs muss links erfolgen.	Softeinzug	Ja
Material Behälter	Kunststoff	Für Seitenwandstärke	16/19 mm
geeignet für	geeignet für ein Reservoir mit einer Breite von 240 mm	Farbe Führung	oriongrau
Eigenschaften	flexibel platzsparend	Farbe Gestell	oriongrau
Farbe Behälterdeckel	oriongrau	Volumen/Inhalt Behälter	29
Deckel	Ja	Einzeleimer entnehmbar	Ja
Deckelart	Verschlussdeckel	Schließmechanismus	Mit Dämpfer

Empfehlungen

8011798	Pullboy Soft Fusion® Deckelsystem, Abfallsammelsystem, anthrazit, H 342 mm
8011799	Pullboy Soft Fusion® Deckelsystem, Abfallsammelsystem, anthrazit, H 492 mm