


# Asta LED

Numéro de produit: 7065063
Configuration: L 1500 mm, 23,2 W, noir mat

**Options de configuration**

7065050 | L 900 mm, 13,9 W, couleur acier inox
7065051 | L 1200 mm, 18,6 W, couleur acier inox
7065052 | L 1500 mm, 23,2 W, couleur acier inox
7065061 | L 900 mm, 13,9 W, noir mat
7065062 | L 1200 mm, 18,6 W, noir mat
7065063 | L 1500 mm, 23,2 W, noir mat

✓ Luminaire suspendu
✓ 4000 K blanc neutre
✓ 23,2 watts

Luminaire suspendu. Boîtier en aluminium. Recouvrement en matière plastique blanc, convertisseur inclus.

— 230 V **(haut voltage)**
— max. 84 lumens/watt pour **4000 K** blanc neutre
— suspension max. 1850 mm
— **non régulable par un variateur d'intensité côté bâtiment**
**— sans télécommande, fonction marche/arrêt via un interrupteur d'éclairage sur place**

**Ce produit contient une source lumineuse de classe d'efficacité énergétique G.**

**plus d'infos...**

## Fiche technique

| | | | |
|---|---|---|---|
| Type d'article | Luminaire | Transformateur / convertisseur nécessaire | Oui, inclus |
| Hauteur | 26,4 mm | Matériau du boîtier | aluminium |
| Largeur | 1.500 mm | Couleur du boîtier | noir mat |
| Montage/fixation | Montage au plafond | Matériau de la couverture | plastique |
| Classe d'efficacité énergétique | G | Couleur de la couverture | blanc |
| Interrupteur | Non | Suspension | 1850 mm |
| Forme | angulaire | Sources lumineuses incluses | Oui |
| Type de lampe | LED | Dimmable par un variateur fourni par le client | Non |
| Température de couleur | 4000 K blanc neutre | Type de luminaire | Luminaire suspendu |
| Efficacité lumineuse | max. 84 lumens/watt pour 4000 K blanc neutre | Puissance de l'ampoule | 23,2 watts |

## Croquis coté (PDF)

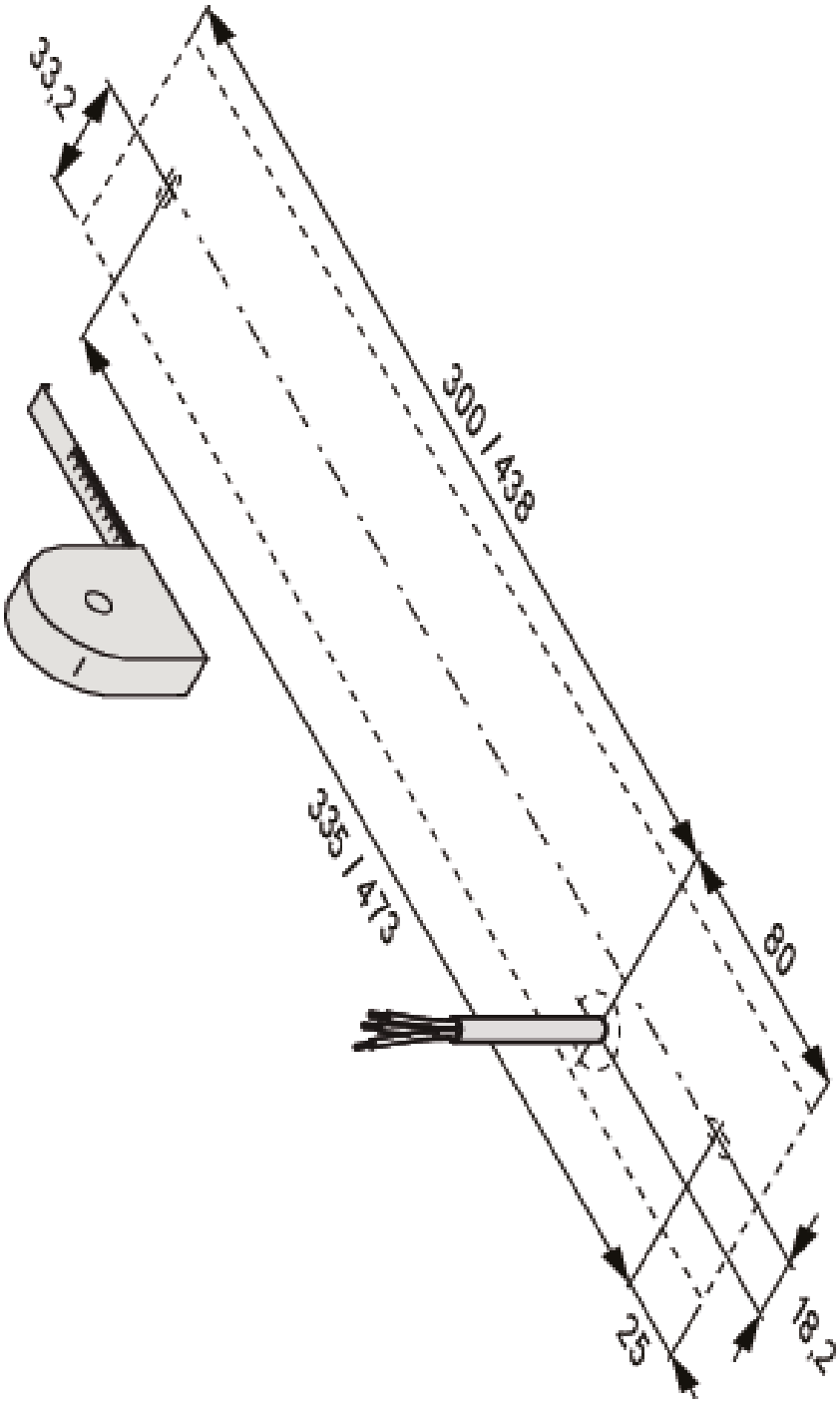


Naber GmbH
Enschedestr. 24
DE-48529 Nordhorn

Tel. +49 5921 704-0
Fax +49 5921 704-140
naber@naber.com