

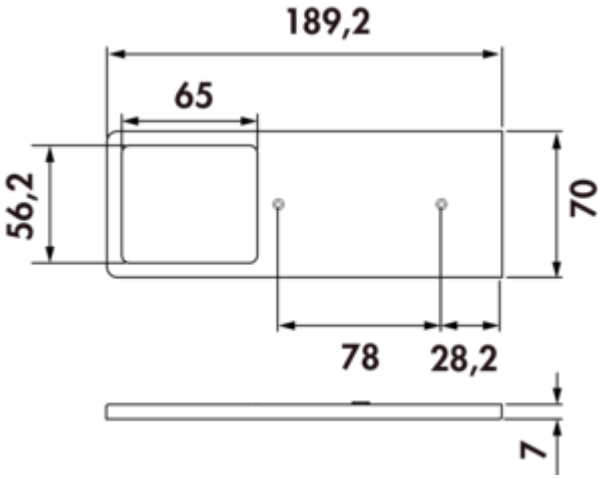

Neva kleurwissel LED

Productnummer: 7062525
Configuratie: afzonderlijke lamp zonder schakelaar, aluminiumkleurig en zwart

Configuratie-opties
7062525 | afzonderlijke lamp zonder schakelaar, aluminiumkleurig en zwart

✓ Onderbouw-/nislamp
✓ 2700 K warmwit tot 6500 K koudwit
✓ 4,5 watt

Onderbouwlamp. Kunststof kast **met gepoedercoate metalen afdekking in aluminiumkleur en zwart bijgevoegd**, verlichting zonder zichtbare LED-punten.

Afzonderlijke lamp zonder schakelaar
— 4,5 watt, 24 V
— traploze regeling van de lichtkleur van **2700 K** warmwit tot **6500 K** koudwit
— 70 lumen/watt
— zeer hoge lichtkwaliteit door kleurweergave-index >90
— memory functie: de laatste instelling wordt opgeslagen
— dimfunctie: helderheid traploos dimbaar
— 2000 mm snoer, 2000 mm verbindingsleiding met mini-steeksysteem
— verborgen bevestigingsschroeven
— LIC 2.0/MEC LED-systeem compatibel
Dit product bevat een lichtbron van de energie-efficiëntieklasse E.

Meer informatie over het LIC/MEC LED systeem

meer info...

Naber GmbH
Enschedestr. 24
DE-48529 Nordhorn

Tel. +49 5921 704-0
Fax +49 5921 704-140
naber@naber.com

Technische gegevens

Type artikel	Lamp
Hoogte	7 mm
Breed	189 mm
Monteren/bevestigen	Installatie basisapparaat (hangelement/plank)
Energie-efficiëntieklasse	E
Netspanning	24 VDC
Certificering	CE MM teken
Beschermingsklasse	IP20
Beschermingsklasse	III
Schakelaar	Nee
Vorm	hoekig
Type lichtbron	LED
Kleurtemperatuur	2700 K warmwit tot 6500 K koudwit
Kleurtemperatuur instelbaar	traploos
Kleurweergave-index	>90
Vervangbare verlichting	Nee

Lichtopbrengst	70 lumen/watt
Transformator/omvormer vereist	Ja, moet apart besteld worden
Materiaal behuizing	kunststof
Materiaal cover	staal
Homogeen lichtveld zonder zichtbare LED-punten	Ja
Stralingshoek	106°
Lichtbron inbegrepen	Ja
Dimmer	Ja
Type dimmen	helderheid traploos dimbaar
Geheugenfunctie	Ja
Lengte van de toevoerleiding (primair)	2.000 mm
Plug-in systeem	met mini stekkersysteem
Type armatuur	Onderbouw-/nislamp
Dimfunctie	Ja, helderheid traploos dimbaar
Verlichtingsvermogen	4,5 watt