

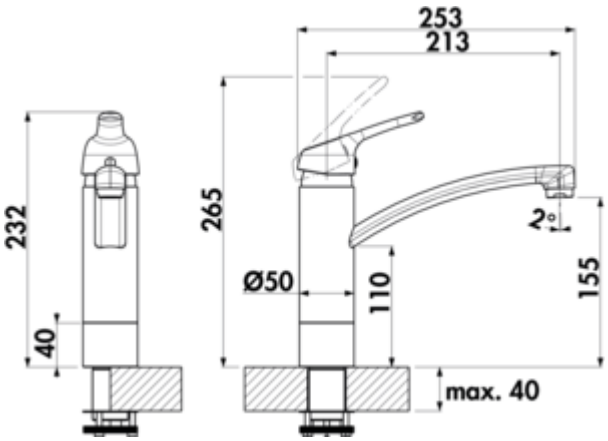

LINEA Fuoco 5 Fensterarmatur

Produktnummer: 5011328
Konfiguration: schwarz matt, Hochdruck

Konfigurationsoptionen
5011324 | chrom, Hochdruck
5011325 | edelstahlfinish, Hochdruck
5011328 | schwarz matt, Hochdruck

✓ Spültischarmatur
✓ Hochdruck
✓ mit schwenkbarem Auslauf

Einhebelmischer. Mit schwenkbarem Auslauf, Laminarstrahlregler und Keramikkartusche.

— **Höhe gekippt nur 50 mm**
— Schwenkbereich 360°
— Bohr-Ø 35 mm
— entspricht der deutschen und europäischen Trinkwasserverordnung/-richtlinie

BELGAQUA

KERAMISCHE DICHTUNG

weitere Infos...

Technische Daten

Artikeltyp	Spültischarmatur	Armaturenart	Einhebelmischer
Marke	LINEA	Betriebsdruck	Hochdruck
Höhe	232 mm	Material	Messing
Breite	50 mm	Oberfläche/Beschichtung	pulverbeschichtet
Anzahl Griffe	1	Arbeitsplattenstärke	40 mm
Aufbauhöhe gesamt	232 mm	Fensterarmatur	Ja
Ausladung	213 mm	Hahnlochanzahl	1
Auslauf	mit schwenkbarem Auslauf	Kartuschengröße	35 mm
Auslaufhöhe	155 mm	Strahl/Brause umstellbar	Nein
Bedienungsart	Hebel	Höhe gekippt	50 mm
Bohrdurchmesser	35 mm	Neigungswinkel Strahlregler	2 °
Griffposition	oben	Anschlussart	G 3/8“ F
Kartusche mit keramischen Dichtscheiben	Ja	Anschlussgröße	DN 15
Schwenkbereich Auslauf	360°	Anschlussschläuche	900 mm

Naber GmbH
Enschedestr. 24
DE-48529 Nordhorn

Tel. +49 5921 704-0
Fax +49 5921 704-140
naber@naber.com

Zubehör

5010178	Laminarstrahlregler HD-24 AG, Zubehör, chrom
5010179	Laminarstrahlregler HD-24 AG, Zubehör, edelstahlfinish

Naber GmbH
Enschedestr. 24
DE-48529 Nordhorn

Tel. +49 5921 704-0
Fax +49 5921 704-140
naber@naber.com

Maßskizze (PDF)

