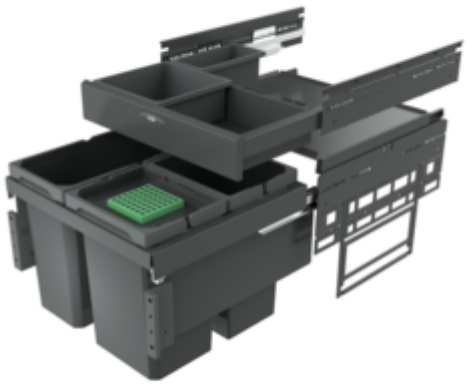

Cox® Base 360S/500-3 avec Base-Board

Numéro de produit: 8013372
Configuration: avec couvercle bio, anthracite, H 460 mm

Options de configuration

8012371 | sans couvercle bio, gris clair, H 460 mm
8012372 | avec couvercle bio, gris clair, H 460 mm
8013371 | sans couvercle bio, anthracite, H 460 mm
8013372 | avec couvercle bio, anthracite, H 460 mm

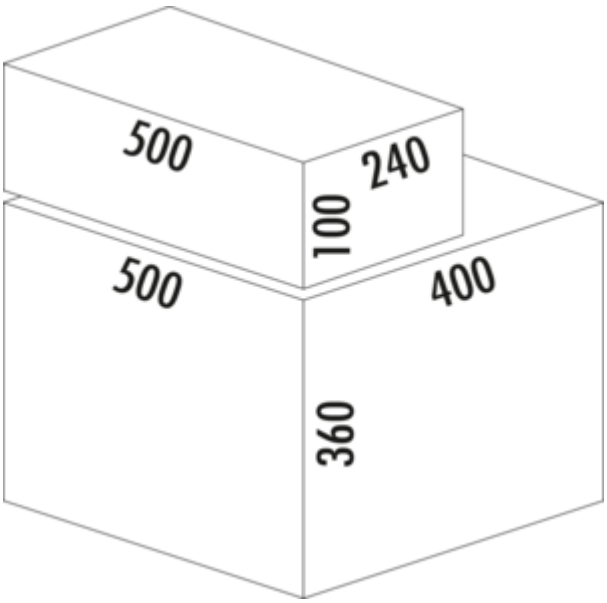

✓ Système de tiroirs à casseroles
✓ extraction totale
✓ 36 l
— profondeur du rail de guidage 470 mm
— capacité 36 (2 x 10/1 x 16) l
— technique: sortie totale
— montage: paroi de l'armoire et bandeau frontal
— pour des parois latérales de 16/19 mm
— **avec entrée soft et amortissement**
— **boîtes de rangement de 1 x 2,7 l et 1 x 1,2 l et 4 fixations incluses**

plus d'infos...

Naber GmbH
Enschedestr. 24
DE-48529 Nordhorn

Tel. +49 5921 704-0
Fax +49 5921 704-140
naber@naber.com

Fiche technique

Type d'article	Système de collecte des déchets
Hauteur	460 mm
Largeur	500 mm
Montage/fixation	sur la paroi du meuble bandeau de la façade
Matériau du récipient	plastique
Couleur du couvercle du récipient	anthracite/verte
Couvercle	Oui
Nombre de récipients	2
Technique d'ouverture	extraction totale
Nombre de récipients dans le tiroir supplémentaire	2
Type de construction Collecteur de déchets	Système de tiroirs à casseroles
Largeur de l'armoire	500 mm
Profondeur du rail de guidage	470 mm
Volume total	36 l

Volume/contenu du récipient 1	16 l
Volume/contenu du récipient 2	10 l
Volume/contenu du récipient 3	10 l
Forme	angulaire
Hauteur d'installation	460 mm
Retrait immédiat	Oui
Pour épaisseur de paroi latérale	16/19 mm
Volume/contenu du récipient	10/10/16
Volume/contenu du bac à tiroirs 1	2,7 l
Volume/contenu du bac à tiroirs 2	1,2 l
Couvercle bio tailles de seau	10 l
Profondeur d'encastrement	400 mm
Couvercle bio	Oui
Mécanisme de fermeture	Avec amortisseur

Pièces détachées

8011178	Lot de filtres bio de remplacement, Accessoire, noir
8012320	Cox® bac modulaire, Seaux individuels, gris clair, 10 l
8012321	Cox® bac modulaire, Seaux individuels, gris clair, 16 l
8010145	Couvercle complet, Accessoire, argenté
8012362	Boîte de rangement, Bac à ustensiles, gris foncé, 2,7 l
8013362	Boîte de rangement, Bac à ustensiles, anthracite, 2,7 l
8012363	Boîte de rangement, Bac à ustensiles, gris foncé, 1,2 l
8013363	Boîte de rangement, Bac à ustensiles, anthracite, 1,2 l
8012364	Fixation pour boite de rangement, Accessoire, argentée

Croquis coté (PDF)

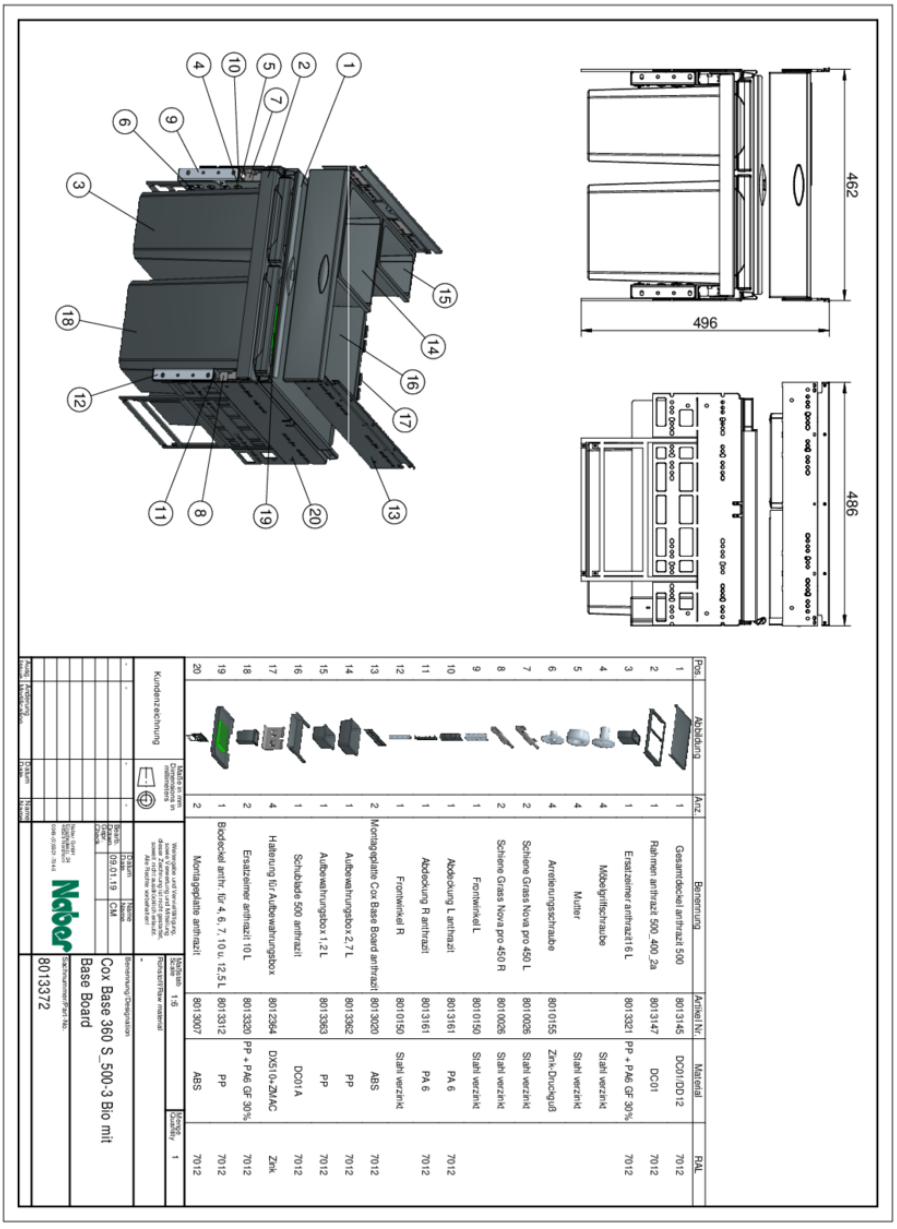

Pos	Abbildung	Anz.	Benennung	Artikel Nr.	Material	RAL
1		1	Gesamtdeckel anthrazit 500	8013145	DC01/DD12	7012
2		1	Rahmen anthrazit 500_400_2a	8013147	DC01	7012
3		1	Ersatzeimer anthrazit 16 L	8013321	PP + PA6 GF 30%	7012
4		4	Möbelgriffschraube		Stahl verzinkt	
5		4	Mutter		Stahl verzinkt	
6		4	Anrieselungsschraube	8010155	Zink-Druckguß	
7		2	Schiene Grass Nova pro 450 L	8010026	Stahl verzinkt	
8		2	Schiene Grass Nova pro 450 R	8010026	Stahl verzinkt	
9		1	Frontwinkel L	8010150	Stahl verzinkt	
10		1	Abdeckung L anthrazit	8013161	PA 6	7012
11		1	Abdeckung R anthrazit	8013161	PA 6	7012
12		1	Frontwinkel R	8010150	Stahl verzinkt	
13		2	Montageplatte Cox Base Board anthrazit	8013020	ABS	7012
14		1	Aufbewahrungsbox 2,7 L	8013362	PP	7012
15		1	Aufbewahrungsbox 1,2 L	8013363	PP	7012
16		1	Schublade 500 anthrazit	8010150	Stahl verzinkt	
17		4	Halterung für Aufbewahrungsbox	8012264	DX51D+ZMAC	Zink
18		2	Ersatzeimer anthrazit 10 L	8013320	PP + PA6 GF 30%	7012
19		1	Blockdeckel anthr. für 4, 6, 7, 10 u. 12,5 L	8013312	PP	7012
20		1	Montageplatte anthrazit	8013007	ABS	7012

Kundenzeichnung

Maße in mm
Dimensions in millimeters

Maßstab 1:6
Scale/Échelle

Benennung/Designation

Cox Base 360 S_500-3 Bio mit Base Board

Zeichnungs-/Part No.

8013372

Menge/Quantity 1

Naber GmbH
Enschedestr. 24
DE-48529 Nordhorn

Tel. +49 5921 704-0
Fax +49 5921 704-140
naber@naber.com

naber.com