

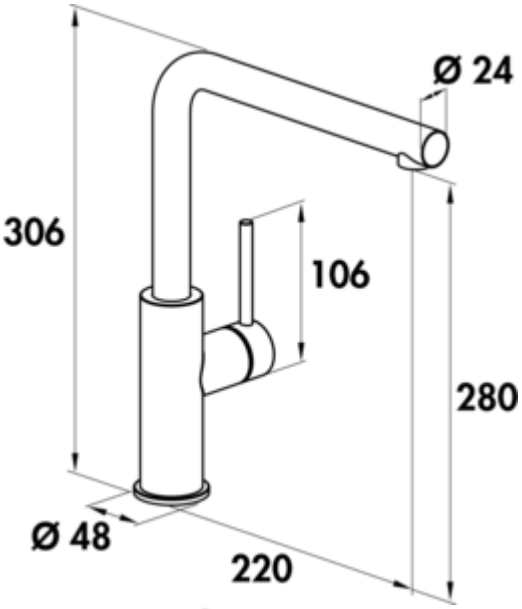

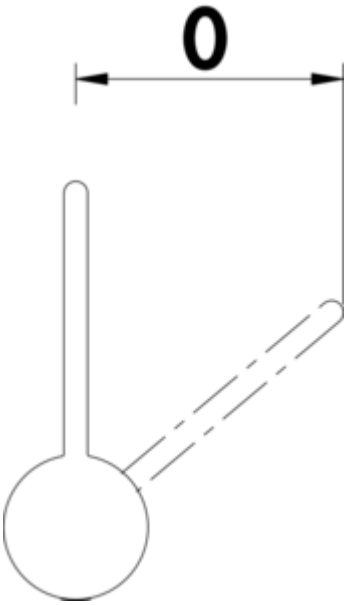

SERVIZIO Namor® 3 robinetterie pour fenêtres

Numéro de produit: 5025033
Configuration: acier inox, haute pression

Options de configuration
5025033 | acier inox, haute pression
5025034 | noir mat, haute pression

✓ Robinetterie d'évier
✓ haute pression
✓ á tête pivotante

Mitigeur à bec unique. À tête pivotante, manette latérale, régulateur de jet laminaire et cartouche céramique.
— **hauteur pivotée de seulement 25 mm**
— plage de pivotement 120°
— forage Ø 35 mm
— correspond au règlement/à la directive allemande et européenne sur l'eau potable

EDELSTAHL® Rostfrei

KERAMISCHE DICHTUNG

plus d'infos...

Fiche technique

Type d'article	Robinetterie d'évier
Marque	SERVIZIO
Nombre de poignées	1
Portée	220 mm
Sortie	á tête pivotante
Hauteur d'écoulement	280 mm
Hauteur	306 mm
Mode d'emploi	Levier
Diamètre de perçage	35 mm
Griffposition	manette latérale
Longueur du levier	106 mm
Cartouche avec disques d'étanchéité en céramique	Oui
Plage de pivotement de la sortie	120°

Type de jet	Rayon laminaire
Type de robinetterie	Mitigeur à bec unique
Pression de service	haute pression
Largeur	48 mm
Matériau	acier inox
Remarque	correspond au règlement/à la directive allemande et européenne sur l'eau potable
Armature de fenêtre	Oui
Plage de pivotement de la poignée	0 °
Fonction ECO	fonction de démarrage à froid économe en énergie
Longueur du flexible de douche	800 mm
Hauteur basculée	25 mm
Tuyaux de raccordement	800 mm

Croquis coté (PDF)

