

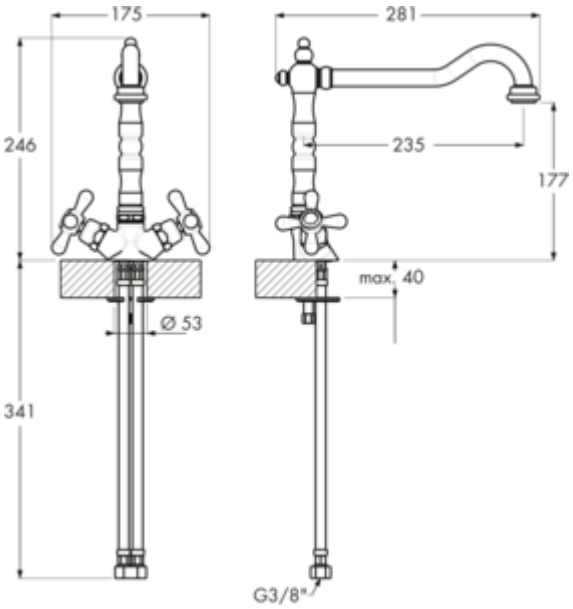

LINEA Passato 1

Productnummer: 5011234
Configuratie: oud zilver, hoogdruk

Configuratie-opties
5011232 | chroom, hoogdruk
5011233 | oud messing, hoogdruk
5011234 | oud zilver, hoogdruk

✓ Gootsteenkraan
✓ hoogdruk
✓ met zwenkbare uitloop

Kraan met twee grepen. Met zwenkbare uitloop.
— zwenkbereik 360°
— boor Ø 35 mm
— komt overeen met de Duitse en Europese drinkwaterverordening/richtlijn

BELGAQUA

meer info...

Technische gegevens

Type artikel	Gootsteenkraan	Patroon met keramische afdichtingsschijven	Ja
Merk	LINEA	Draaibare uitloop	360°
Aantal handgrepen	2	Type fitting	Kraan met twee grepen
Totale installatiehoogte	246 mm	Bedrijfsdruk	hoogdruk
Bereik	235 mm	Materiaal	messing
uitloop	met zwenkbare uitloop	Werkbladdikte	40 mm
Afvoerhoogte	177 mm	Aantal kraangaten	1
Bedrijfsmodus	Draaigreep	Type aansluiting	G 3/8" F
Hoogte	246 mm	Aansluitgrootte	DN 15
Boordiameter	35 mm	Verbindingsslangen	450 mm

Maatschets (PDF)

