

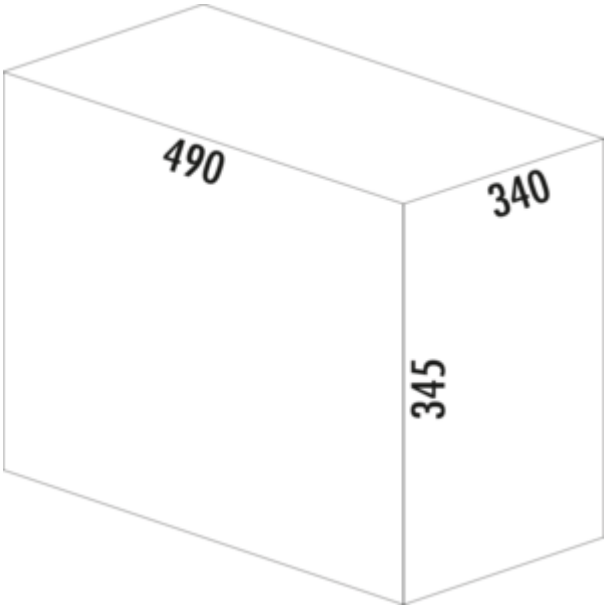

WESCO® Profiline Double-Master® 345 S/ 400-2

Productnummer: 8012086
Configuratie: antraciet

Configuratie-opties
8012086 | antraciet

✓ Uittrektechniek voor draaideuren
✓ volledig uittrekbaar
✓ 32 l
— afvalvolume 32 (2 x 16) l
— techniek: volledig uittrekbaar
— onderstel/geleiding zilver
— volledig deksel antraciet
— montage: kastbodem
— **met slechts 345 mm inbouwhoogte de ideale ruimtebesparing**

meer info...

Technische gegevens

Type artikel	Systeem voor afvalinzameling	Technologie openen	volledig uittrekbaar
Merk	WESCO®	Type afvalverzamelaar	Uittrektechniek voor draaideuren
Hoogte	345 mm	Totaal volume	32 l
Breed	340 mm	Volume/inhoud container 1	16 l
Kastbreedte	400 mm	Volume/inhoud container 2	16 l
Monteren/bevestigen	kastbodem	Vorm	hoekig
Materiaal container	kunststof	Installatiehoogte	345 mm
Kleur totale dekking	antraciet	Kleurengids	zilver
Materiaal Deckel	kunststof	Kleur frame	zilver
Omslag	Ja	Volume/inhoud container	16/16
Type hoes	Volledig deksel	Installatie diepte	490 mm
Aantal containers	2		

Onderdelen

8010097	Draadhangerbak, Enkele emmer, antraciet, 16 l
8010093	Volledig deksel, Deksel, antraciet
8011489	Sluitdeksel, Toebehoren, antraciet, voor 15/16/17/20 l

Naber GmbH
Enschedestr. 24
DE-48529 Nordhorn

Tel. +49 5921 704-0
Fax +49 5921 704-140
naber@naber.com

Maatschets (PDF)

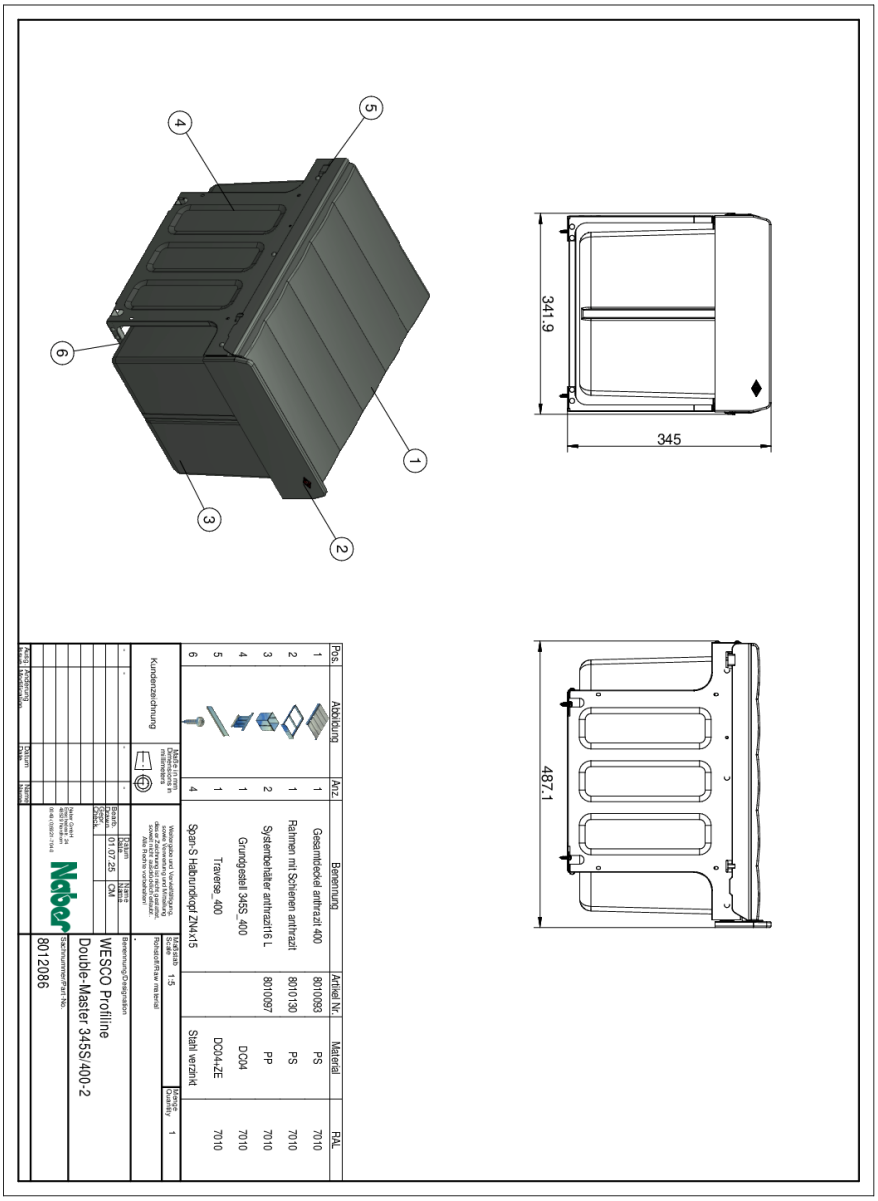

Pos.	Abbildung	Anz.	Benennung	Artikel Nr.	Material	RAL
1		1	Gesamtdeckel anthrazit 400	8010093	PS	7010
2		1	Rahmen mit Schienen anthrazit	8010130	PS	7010
3		2	Systemhalter anthrazit16 L	8010097	PP	7010
4		1	Grundgestell 345S_400		DC04	7010
5		1	Traverse_400		DC04-zE	7010
6		4	Span S Halbrundkopf ZM4x15		Stahl verzinkt	7010

Kundenzeichnung

Maße in mm / Dimensions in millimeters

Werkstoff/Raw material

Benennung/Designation

Menge/Quantity 1

Name: CM

Datum: 01.07.25

WESCO Profiline

Double-Master 345S/400-2

Sachnummer/Part No.: 8012086