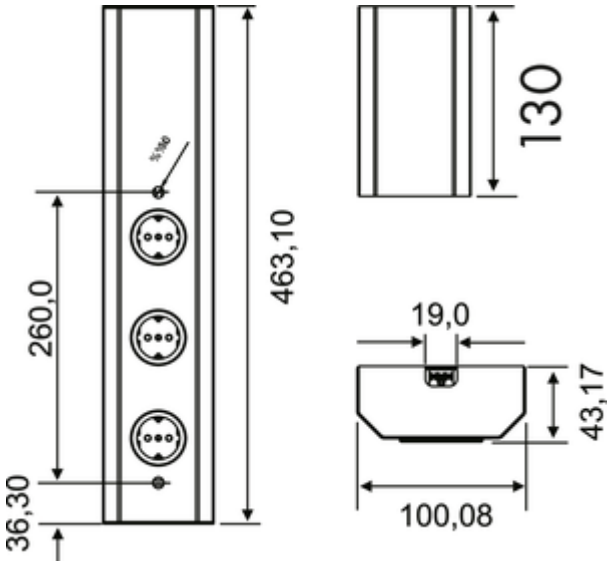

Mira Wand

Produktnummer: 7053005
Konfiguration: 2-fach, mit Schalter für externe Beleuchtung

Konfigurationsoptionen
7053005 | 2-fach, mit Schalter für externe Beleuchtung

✓ Aufbausteckdosenelement
✓ 2 x Schukosteckdose
✓ eckig

Steckdosenelement. Mit teleskopierbarem Ausgleichsstück ohne Endkappen.
— Edelstahlgehäuse, 230 V/16 A
— 465–595 x 100 x 43 mm (H x B x T)
— 2000 mm Netzanschlussleitung mit Schukostecker lose beigelegt
— Kabelauslass hinten oben

weitere Infos...

Technische Daten

Artikeltyp	Steckdosenelement
Höhe	465 - 595 mm
Breite	100 mm
Montage/Befestigung	Aufbaumontage
Netzspannung	230 V/16 A
Zertifizierung	CE
Eigenschaften	rostfrei
Form	eckig
Material Gehäuse	Edelstahl
Farbe Gehäuse	Edelstahl

Netzstecker lose beigelegt	Ja
Länge der Zuleitung (primär)	2.000 mm
Farbe Steckdose	schwarz
Kabelauslass	Kabelauslass hinten oben
Schalter für externe Beleuchtung	Ja
Teleskopfunktion	Mit teleskopierbarem Ausgleichsstück ohne Endkappen
Ausführung Steckdosen	2 x Schukosteckdose
Art des Steckdosenelements	Aufbausteckdosenelement
Anzahl Steckdosen (gesamt)	2