

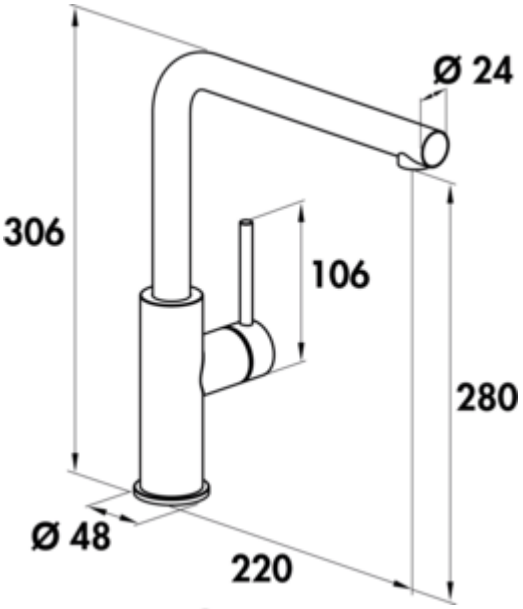

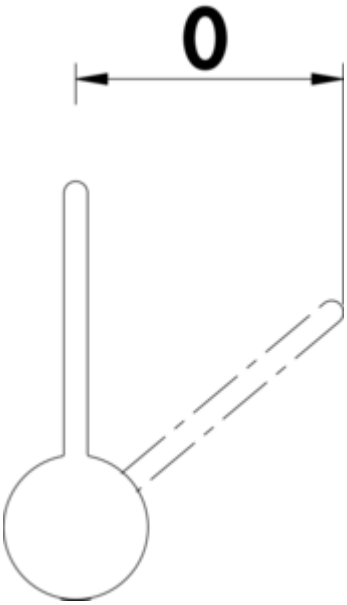

SERVIZIO Namor® 3 raamarmatuur

Productnummer: 5025033
Configuratie: roestvrij staal, hoogdruk

Configuratie-opties
5025033 | roestvrij staal, hoogdruk
5025034 | zwart mat, hoogdruk

✓ Gootsteenkraan
✓ hoogdruk
✓ met zwenkbare uitloop

Eengreepsmengkraan. Met zwenkbare uitloop, zijdelingse hendel, laminaire straal-regelaar en keramisch binnenwerk.

— **hoogte gekanteld slechts 25 mm**
— zwenkbereik 120°
— boor Ø 35 mm
— komt overeen met de Duitse en Europese drinkwaterverordening/richtlijn

EDELSTAHL Rostfrei

KERAMISCHE DICHTUNG

meer info...

Technische gegevens

Type artikel	Gootsteenkraan
Merk	SERVIZIO
Aantal handgrepen	1
Bereik	220 mm
uitloop	met zwenkbare uitloop
Afvoerhoogte	280 mm
Bedrijfsmodus	Hefboom
Hoogte	306 mm
Boordiameter	35 mm
positie hendel	zijdelingse hendel
Hefboomlengte	106 mm
Patroon met keramische afdichtingsschijven	Ja
Draaibare uitloop	120°

Type balk	Laminaire straal
Type fitting	Eengreepsmengkraan
Bedrijfsdruk	hoogdruk
Breed	48 mm
Materiaal	roestvrij staal
Opmerking	komt overeen met de Duitse en Europese drinkwaterverordening/ richtlijn
Raammontage	Ja
Draaibare handgreep	0 °
ECO-functie	energiebesparende koudestartfunctie
Lengte doucheslang	800 mm
Hoogte gekanteld	25 mm
Verbindingsslangen	800 mm

Naber GmbH
Enschedestr. 24
DE-48529 Nordhorn

Tel. +49 5921 704-0
Fax +49 5921 704-140
naber@naber.com

Maatschets (PDF)

