

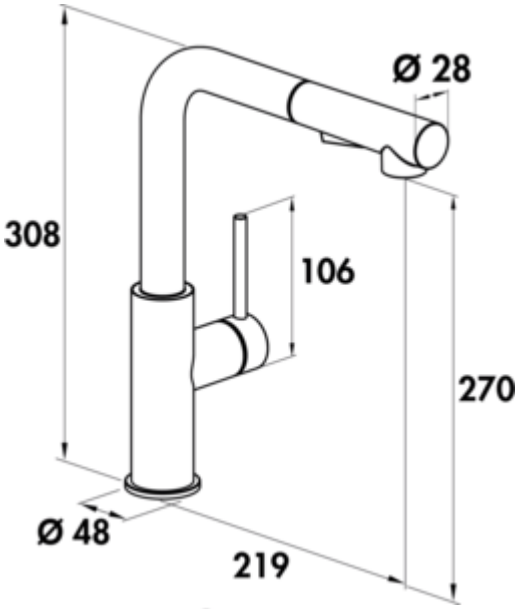

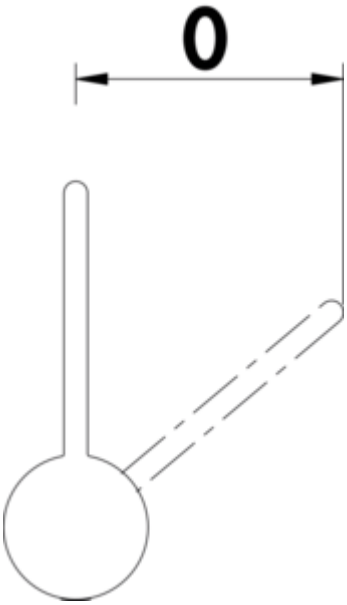

SERVIZIO Namor® 4 raamarmatuur

Productnummer: 5025035
Configuratie: roestvrij staal, hoogdruk

Configuratie-opties
5025035 | roestvrij staal, hoogdruk
5025036 | zwart mat, hoogdruk

✓ Gootsteenkraan
✓ hoogdruk
✓ energiebesparende koudestartfunctie

Eengreepsmengkraan. Met zwenk-/uittrekbare slangdouche (straal/douche omschakelbaar), zijdelingse hendel, laminaire straalregelaar en keramisch binnenwerk.
— **hoogte gekanteld slechts 50 mm**
— zwenkbereik 120°
— boor Ø 35 mm
— komt overeen met de Duitse en Europese drinkwaterverordening/richtlijn

EDELSTAHL® Rostfrei

KERAMISCHE DICHTUNG

meer info...

Naber GmbH
Enschedestr. 24
DE-48529 Nordhorn

Tel. +49 5921 704-0
Fax +49 5921 704-140
naber@naber.com

Technische gegevens

Type artikel	Gootsteenkraan
Merk	SERVIZIO
Aantal handgrepen	1
Bereik	219 mm
Afvoerhoogte	270 mm
Bedrijfsmodus	Hefboom
Hoogte	308 mm
Boordiameter	35 mm
positie hendel	zijdelingse hendel
Hefboomlengte	106 mm
Patroon met keramische afdichtingsschijven	Ja
Draaibare uitloop	120°
Type balk	Laminaire straal
Type fitting	Eengreepsmengkraan

Bedrijfsdruk	hoogdruk
Breed	48 mm
Materiaal	roestvrij staal
Opmerking	komt overeen met de Duitse en Europese drinkwaterverordening/ richtlijn
Raammontage	Ja
Draaibare handgreep	0 °
Aantal kraangaten	1
ECO-functie	energiebesparende koudestartfunctie
Convertibele jet/douche	Ja
Lengte doucheslang	820 mm
Hoogte gekanteld	50 mm
Type doucheslang	met zwenk-/uittrekbare slangdouche (straal/douche omschakelbaar)
Verbindingsslangen	820 mm

Maatschets (PDF)

