

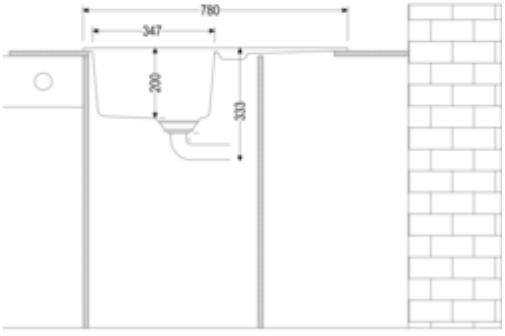

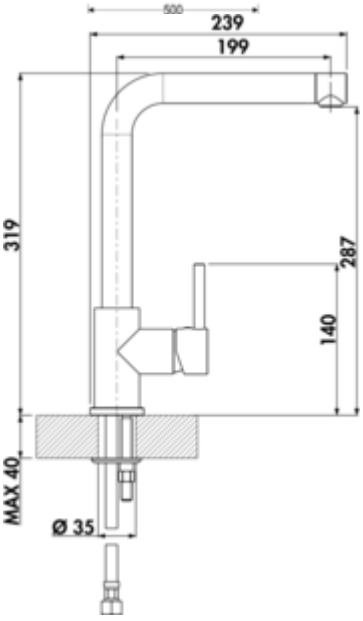

Corto 780 - Set inkl. Gramix 1 Hochdruck-Armatur

Produktnummer: 1106146
Konfiguration: granit concrete

Konfigurationsoptionen
1106141 | granit nero
1106142 | granit espresso
1106143 | granit metallico
1106145 | granit magnolia
1106146 | granit concrete
1106147 | granit lava

✓ Einbauspüle
✓ Composite
✓ Exzentergarnitur, verchromt

Einbauspüle. Composite, mit kleiner Abtropffläche, reversibel. 3½" Siebkorbventil mit Drehexzentergarnitur, verchromt.
— beidseitig durchgebohrt
— geeignet für Arbeitsplattenstärken von 22 mm bis 44 mm
— Ausschnittmaß ca. 760 x 480 mm
— geprüft nach EU Standard BS EN 13310:2015
— auch verwendbar in Kombination mit Heißwasser-Armaturen (+/-100 °C)

Einhebelmischer.
— Schwenkbereich 360°
— Bohr-Ø 35 mm



weitere Infos...

Technische Daten

Artikeltyp	Spüle	Armaturenbank	Ja
Breite	780 mm	Lochbohrungen	2
Material	Composite	Anordnung Becken	Reversibel
Einbauvariante	Einbauspüle	Anzahl Becken	1 Hauptbecken
Breite Hauptbecken	347 mm	Anzahl Überlaufstellen	1
Höhe Hauptbecken	200 mm	Abtropffläche	Mit geriffelter Abtropffläche
Tiefe Hauptbecken	430 mm	Ventilart	3 1⁄2" Siebkorbventil
Ausschnittmaß	ca. 760 x 480 mm	Überlauf	Überlauf in der Abtropffläche
Spülenaußenradius (R)	6	Garnitur	Exzentergarnitur, verchromt
Materialstärke Arbeitsplatte maximal	44 mm	Schrankbreite	500 mm
Materialstärke Arbeitsplatte minimal	22 mm	Garniturbetätigung	Drehexzenter verchromt
Anzahl Hahnlöcher	1		

Empfehlungen

1100401	Gramix 1 Hochdruck-Armatur, Spültischarmatur, granit nero
1100402	Gramix 1 Hochdruck-Armatur, Spültischarmatur, granit espresso
1100403	Gramix 1 Hochdruck-Armatur, Spültischarmatur, granit metallico
1100405	Gramix 1 Hochdruck-Armatur, Spültischarmatur, granit magnolia
1100406	Gramix 1 Hochdruck-Armatur, Spültischarmatur, granit concrete
1100407	Gramix 1 Hochdruck-Armatur, Spültischarmatur, granit lava
1100411	Gramix 2 Hochdruck-Armatur, Spültischarmatur, granit nero
1100412	Gramix 2 Hochdruck-Armatur, Spültischarmatur, granit espresso
1100413	Gramix 2 Hochdruck-Armatur, Spültischarmatur, granit metallico
1100415	Gramix 2 Hochdruck-Armatur, Spültischarmatur, granit magnolia
1100416	Gramix 2 Hochdruck-Armatur, Spültischarmatur, granit concrete
1100417	Gramix 2 Hochdruck-Armatur, Spültischarmatur, granit lava

Maßskizze (PDF)

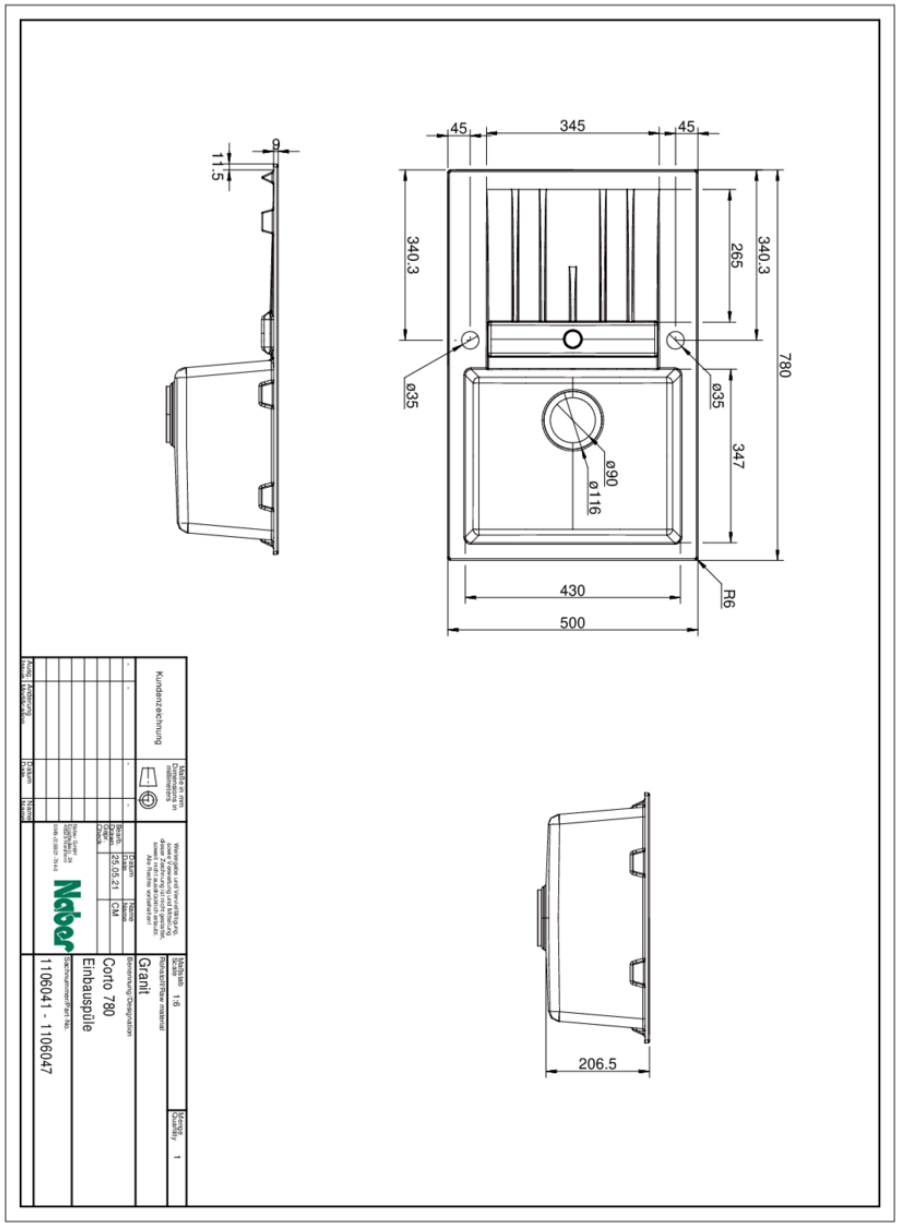

Einbaumaße (PDF)

