

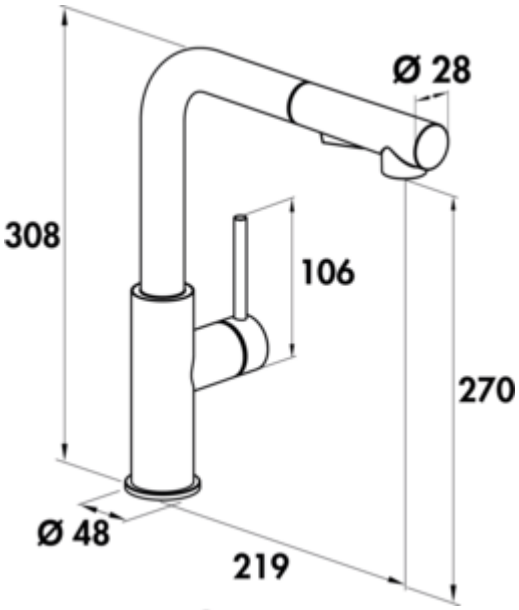

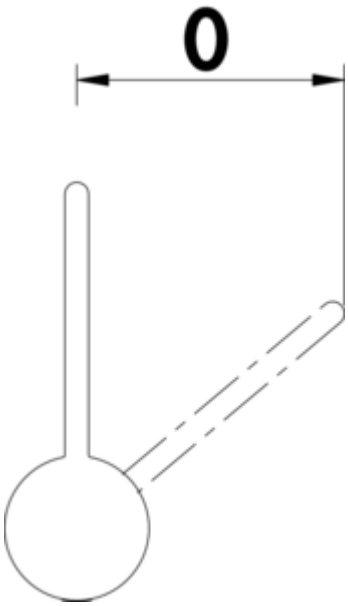

SERVIZIO Namor® 4

Productnummer: 5025007
Configuratie: roestvrij staal, hoogdruk

Configuratie-opties
5025007 | roestvrij staal, hoogdruk
5025008 | zwart mat, hoogdruk
5025045 | gunmetal, hoogdruk
5025143 | geborsteld-goud, hoogdruk
5025144 | rosé-goud, hoogdruk

✓ Gootsteenkraan
✓ hoogdruk
✓ energiebesparende koudestartfunctie

Eengreepsmengkraan. Met **zwenk-/uittrekbare** slangdouche (straal/douche omschakelbaar), zijdelingse hendel, laminaire straalregelaar en keramisch binnenwerk.
— zwenkbereik 120°
— boor Ø 35 mm
— doucheslang: eenvoudige klikbevestiging
— komt overeen met de Duitse en Europese drinkwaterverordening/richtlijn

EDELSTAHL® Rost frei

KERAMISCHE DICHTUNG

meer info...

Technische gegevens

Type artikel	Gootsteenkraan
Merk	SERVIZIO
Aantal handgrepen	1
Totale installatiehoogte	308 mm
Bereik	219 mm
Afvoerhoogte	270 mm
Bedrijfsmodus	Hefboom
Hoogte	308 mm
Boordiameter	35 mm
positie hendel	zijdelingse hendel
Hefboomlengte	106 mm
Patroon met keramische afdichtingsschijven	Ja
Draaibare uitloop	120°
Type balk	Laminaire straal
Type fitting	Eengreepsmengkraan
Bedrijfsdruk	hoogdruk
Breed	48 mm

Materiaal	roestvrij staal
Monteren/bevestigen	doucheslang: eenvoudige klikbevestiging
Opmerking	komt overeen met de Duitse en Europese drinkwaterverordening/ richtlijn
Patroongrootte	25 mm
ECO-functie	energiebesparende koudestartfunctie
Convertibele jet/douche	Ja
Type doucheslang	met zwenk-/uittrekbare slangdouche (straal/douche omschakelbaar)
Max. Debiet bij 3 bar	6,88 l/min
Debiet bij 3 bar (koud)	6,12 l/min
Debiet bij 3 bar (heet)	6,08 l/min
Debiet bij 3 bar (mix)	6,88 l/min
Debiet bij 3 bar (koud spuiten)	5,33 l/min
Debiet bij 3 bar (heet spuiten)	5,4 l/min
Debiet bij 3 bar (sproeimengsel)	5,78 l/min
Grootte laminaire stromingsregelaar	M16,5x1
Verbindingsslangen	700 mm
Uitvoering doucheslang	eenvoudige klikbevestiging

Naber GmbH
Enschedestr. 24
DE-48529 Nordhorn

Tel. +49 5921 704-0
Fax +49 5921 704-140
naber@naber.com

Maatschets (PDF)

