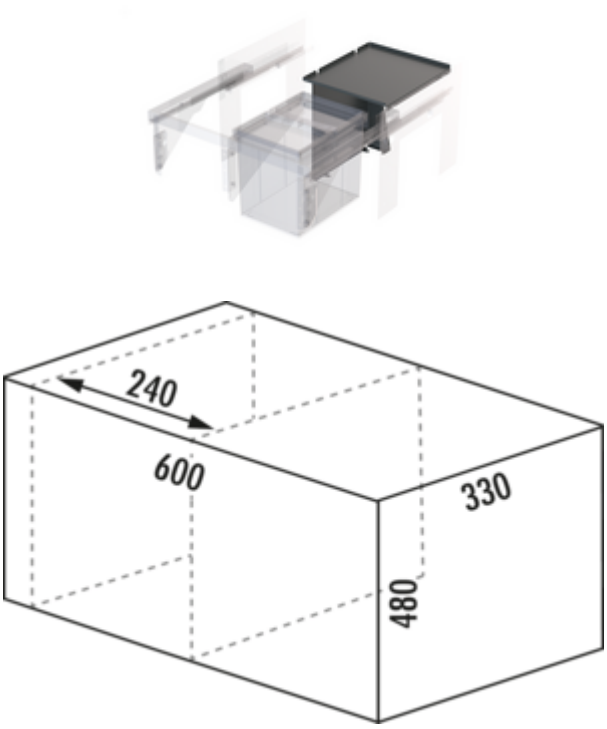

WESCO® Pullboy Soft Fusion® système de couvercle

Numéro de produit: 8011798
Configuration: anthracite, H 342 mm

Options de configuration
8011798 | anthracite, H 342 mm
8011799 | anthracite, H 492 mm

✓ Système de collecte des déchets
✓ pour hauteur totale 320 mm (8011732/8011733)
Système de couvercle pour Pullboy Soft Fusion®.
— dimensions : 283 x 335 mm (L x P)
— avec tapis antidérapant

plus d'infos...

Fiche technique

Type d'article	Système de collecte des déchets	Convient pour	hauteur totale 320 mm (8011732/8011733)
Marque	WESCO®	Type de couvercle(s)	Couvercle complet
Hauteur	342 mm	Forme	angulaire
Largeur	283 mm	Composé de	tapis antidérapant
Matériau	métal		

Recommandations

8011732	Pullboy Soft Fusion® 320 K/600-1, Système de collecte des déchets, anthracite, installation à la droite
8011733	Pullboy Soft Fusion® 320 K/600-2, Système de collecte des déchets, anthracite, installation à la droite
8011734	Pullboy Soft Fusion® 480 K/600-1, Système de collecte des déchets, anthracite, installation à la droite