

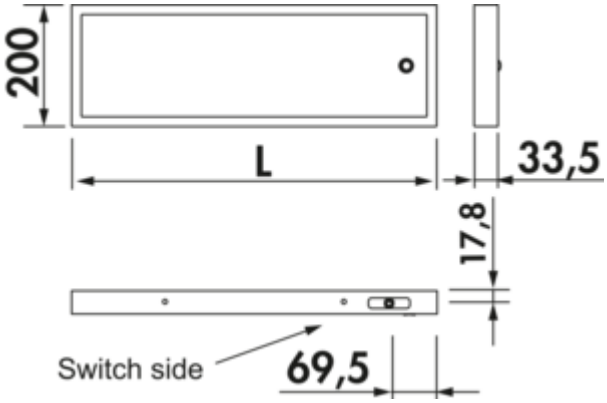

Lista 30 LED

Productnummer: 7062196
Configuratie: L 600 mm, 5,3 W, zwart mat

Configuratie-opties

7062065 | L 450 mm, 3,8 W, roestvrij staalkleurig
7062066 | L 600 mm, 5,3 W, roestvrij staalkleurig
7062067 | L 900 mm, 8,2 W, roestvrij staalkleurig
7062068 | L 1200 mm, 11 W, roestvrij staalkleurig
7062195 | L 450 mm, 3,8 W, zwart mat
7062196 | L 600 mm, 5,3 W, zwart mat
7062197 | L 900 mm, 8,2 W, zwart mat
7062198 | L 1200 mm, 11 W, zwart mat

✓ Verlichte legbord
✓ 4200 K neutraal wit
✓ hoekig

Verlicht legbord. Kast van aluminium, **roestvrij staalkleurig** of **zwart mat**, veiligheids-glas gematteerd, met LED verlichting, gelijkmatige verlichting over de volledige breedte naar boven en onder, vrijhangende montage tot een borddiepte van 200 mm, schroeven aan de achterzijde onzichtbaar te monteren.

Verlicht legbord met schakelaar
— **4200 K** neutraal wit
— 83 lumen/watt
— schakelaar in het onderste glazen legbord geïntegreerd
— **converter in het verlichte legbord geïntegreerd**
— 2000 mm netsnoer met vlakke Eurostekker los bijgevoegd
— kabeluitvoer achterzijde van de lamp rechts
— draagvermogen ca. 10 kg
Dit product bevat een lichtbron van energie-efficiëntieklasse G.

meer info...

Naber GmbH
Enschedestr. 24
DE-48529 Nordhorn

Tel. +49 5921 704-0
Fax +49 5921 704-140
naber@naber.com

Technische gegevens

Type artikel	Verlichte legbord
Hoogte	33,5 mm
Breed	600 mm
Oppervlak/coating	mat
Monteren/bevestigen	Schroefbevestiging schroefbaar Wandmontage
Energie-efficiëntieklasse	G
Type connector	Platte stekker
Schakelaar	Ja
Vorm	hoekig
Draagkracht	ca. 10 kg
Type lichtbron	LED
Kleurtemperatuur	4200 K neutraal wit
Vervangbare verlichting	Nee

Lichtopbrengst	83 lumen/watt
Transformator/omvormer vereist	Ja, inbegrepen en integreerbaar
Aansluiting	Eenzijdig
Materiaal behuizing	aluminium
Kleur behuizing	zwart mat
Materiaal cover	veiligheidsglas
Kleur omslag	glas (VSG mat)
Homogeen lichtveld zonder zichtbare LED-punten	Ja
Lichtbron inbegrepen	Ja
Lengte van de toevoerleiding (primair)	2.000 mm
Type armatuur	Verlichte legbord
Verlichtingsvermogen	5,3 watt