

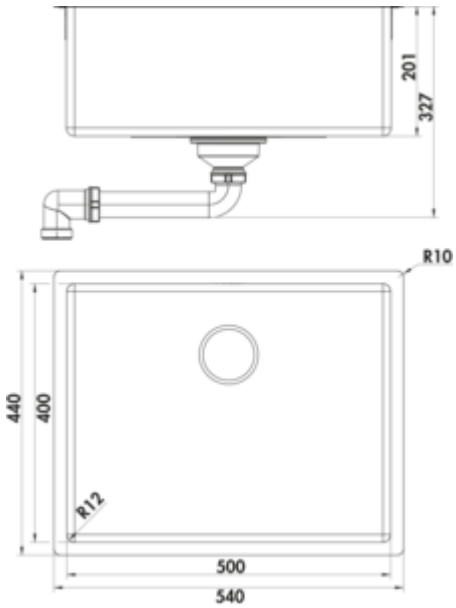

Corno Piu PFU4

Produktnummer: 1013122
Konfiguration: Edelstahl

Konfigurationsoptionen
1013122 | Edelstahl
1041141 | Set (Spüle u. Armatur Mio 3)

✓ Einbauspüle
✓ Flächenbündige Spüle
✓ Unterbaubecken

Einbau-/Unterbauspüle. Einzelbecken. 3½" Ab- und Überlaufgarnitur mit bodenbündigem Siebkorbventil. Bei Verwendung der mitgelieferten Befestigungsklammern vergrößert sich die benötigte Einbaubreite je Seite um ca. 30 mm bei der Unterbauspüle.

Flacher Rand: auch geeignet für den flächenbündigen Einbau

— Ausschnittmaß ca. 530 x 430 mm (Einbauspüle)
— Ausschnittmaß ca. 500 x 400 mm (Unterbauspüle)
— geeignet für Arbeitsplattenstärken von 10–40 mm (Einbauspüle) bzw. 20 mm (Unterbauspüle)









weitere Infos...

Technische Daten

Artikeltyp	Spüle
Höhe	327 mm
Breite	540 mm
Material	Edelstahl
Einbauvariante	Einbauspüle Flächenbündige Spüle Unterbaubecken
Breite Hauptbecken	500 mm
Höhe Hauptbecken	201 mm
Tiefe Hauptbecken	400 mm
Ausschnittmaß	ca. 530 x 430 mm (Einbauspüle) ca. 500 x 400 mm (Unterbauspüle)
Spülenaußenradius (R)	10
Materialstärke Arbeitsplatte maximal	40 mm
Materialstärke Arbeitsplatte minimal	10 mm

Armaturenbank	Nein
Anzahl Becken	1 Hauptbecken
Anzahl Überlaufstellen	1
Ventilart	3 1⁄2" bodenbündiges Siebkorbventil
Überlauf	Überlauf im Hauptbecken
Schallschutz	Ja
Garnitur	Ab- und Überlaufgarnitur
Schrankbreite	600 mm
Beckeninnenradius (R)	12
Hinweis	bei Verwendung der mitgelieferten Befestigungsklammern vergrößert sich die benötigte Einbaubreite je Seite um ca. 30 mm bei der Unterbauspüle
Arbeitsplattenstärke	Die Spülen sind geeignet für Arbeitsplattenstärken von 10–40 mm (Einbauspüle) bzw. ab 20 mm (Unterbauspüle)

Zubehör

1014046	Druckknopfexzentergarnitur, Zubehör, für Corno Piu PFU 2–11
1013044	Abtropftablett groß, Zubehör, Edelstahl
1013043	Abtropftablett klein, Zubehör, Edelstahl
1013045	Schneidbrett aus Kunststoff, weiß
1013041	Filo Abtropfgitter, Zubehör, Edelstahl

Ersatzteile

1010048	Ab- und Überlaufgarnitur, Zubehör, 3½", für Corno Piu PFU 1–5

Maßskizze (PDF)

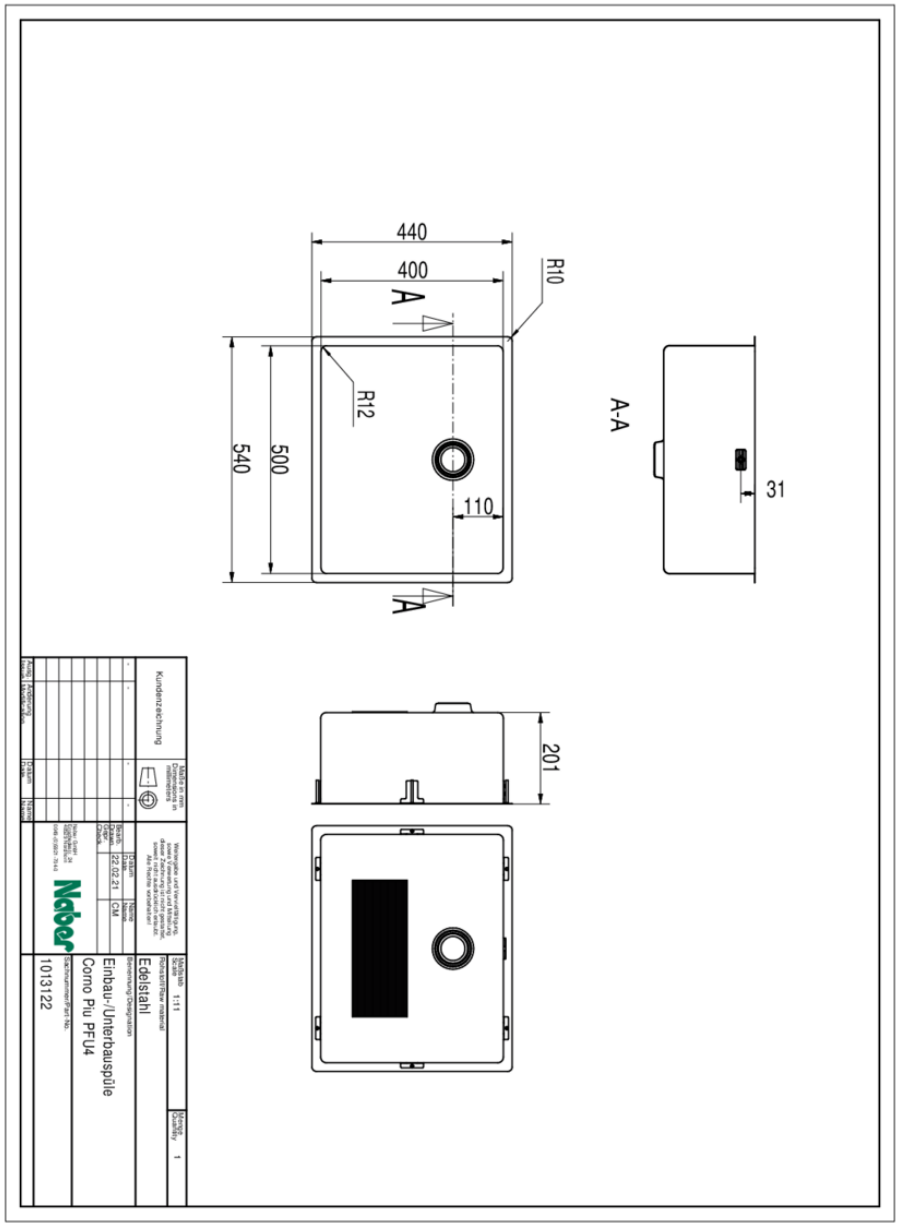

Einbaumaße (PDF)

