

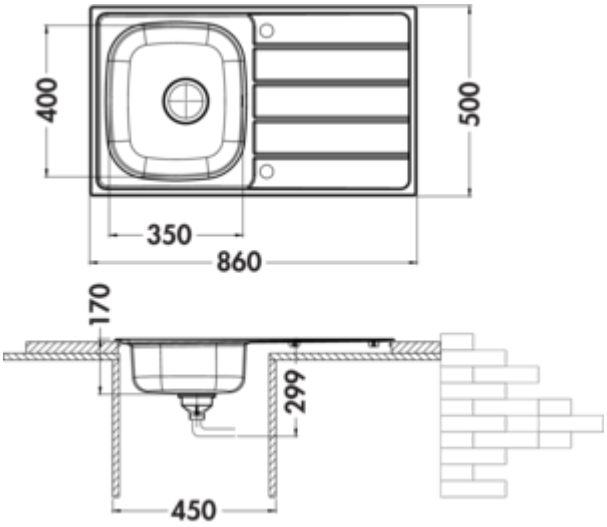

Einbauspüle KD100

Produktnummer: 1011149
Konfiguration: Edelstahl

Konfigurationsoptionen
1011149 | Edelstahl

✓ Einbauspüle
✓ 3 1⁄2" Siebkorbventil

Einbauspüle. Mit Abtropffläche, reversibel. 3½" Ab- und Überlaufgarnitur.
— geeignet für Arbeitsplattenstärken von 38 mm bis 48 mm
— Ausschnittmaß nach Schablone

weitere Infos...

Technische Daten

Artikeltyp	Spüle	Materialstärke Arbeitsplatte maximal	48 mm
Höhe	170 mm	Materialstärke Arbeitsplatte minimal	38 mm
Breite	860 mm	Armaturenbank	Ja
Material	Edelstahl	Anordnung Becken	Reversibel
Einbauvariante	Einbauspüle	Anzahl Überlaufstellen	1
Breite Hauptbecken	350 mm	Abtropffläche	Mit geriffelter Abtropffläche
Höhe Hauptbecken	400 mm	Ventilart	3 1⁄2" Siebkorbventil
Tiefe Hauptbecken	170 mm	Überlauf	Überlauf im Hauptbecken
Ausschnittmaß	nach Schablone		

Maßskizze (PDF)

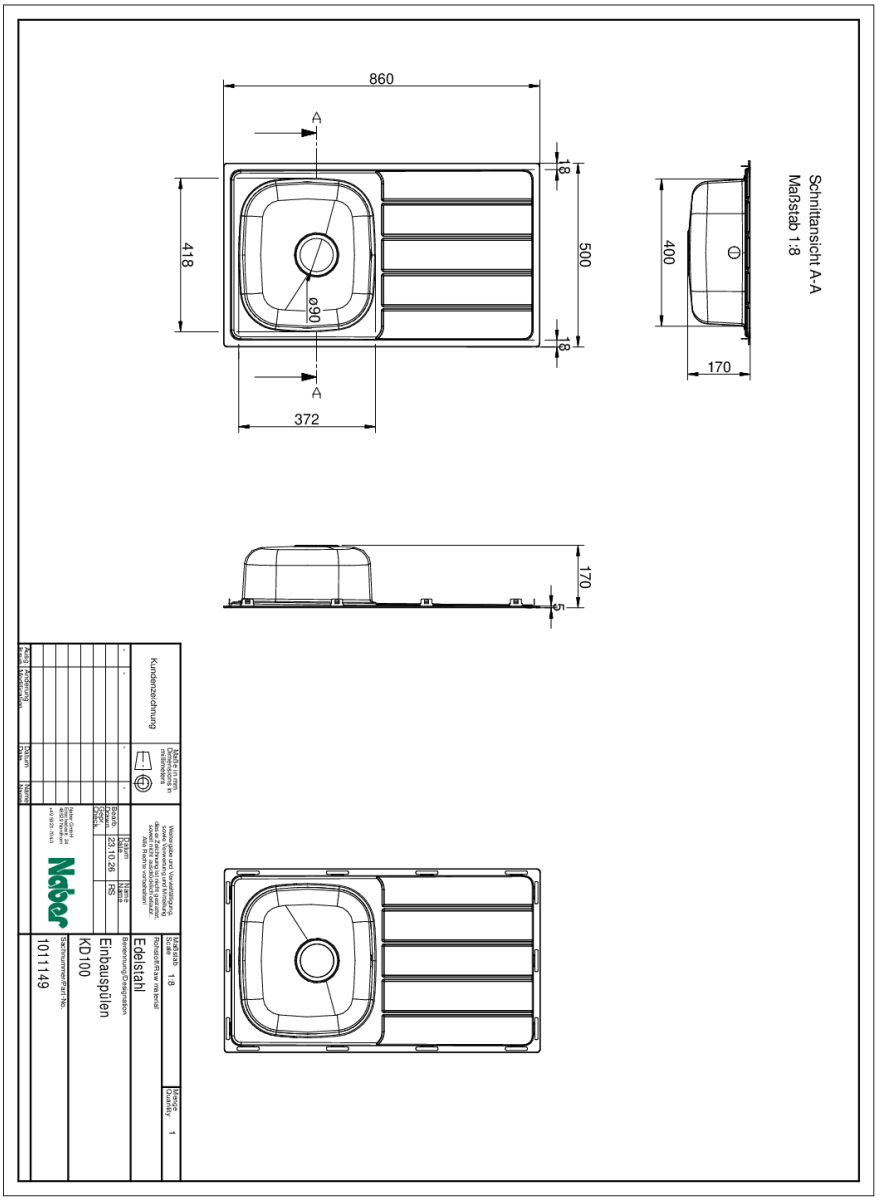

Einbaumaße (PDF)

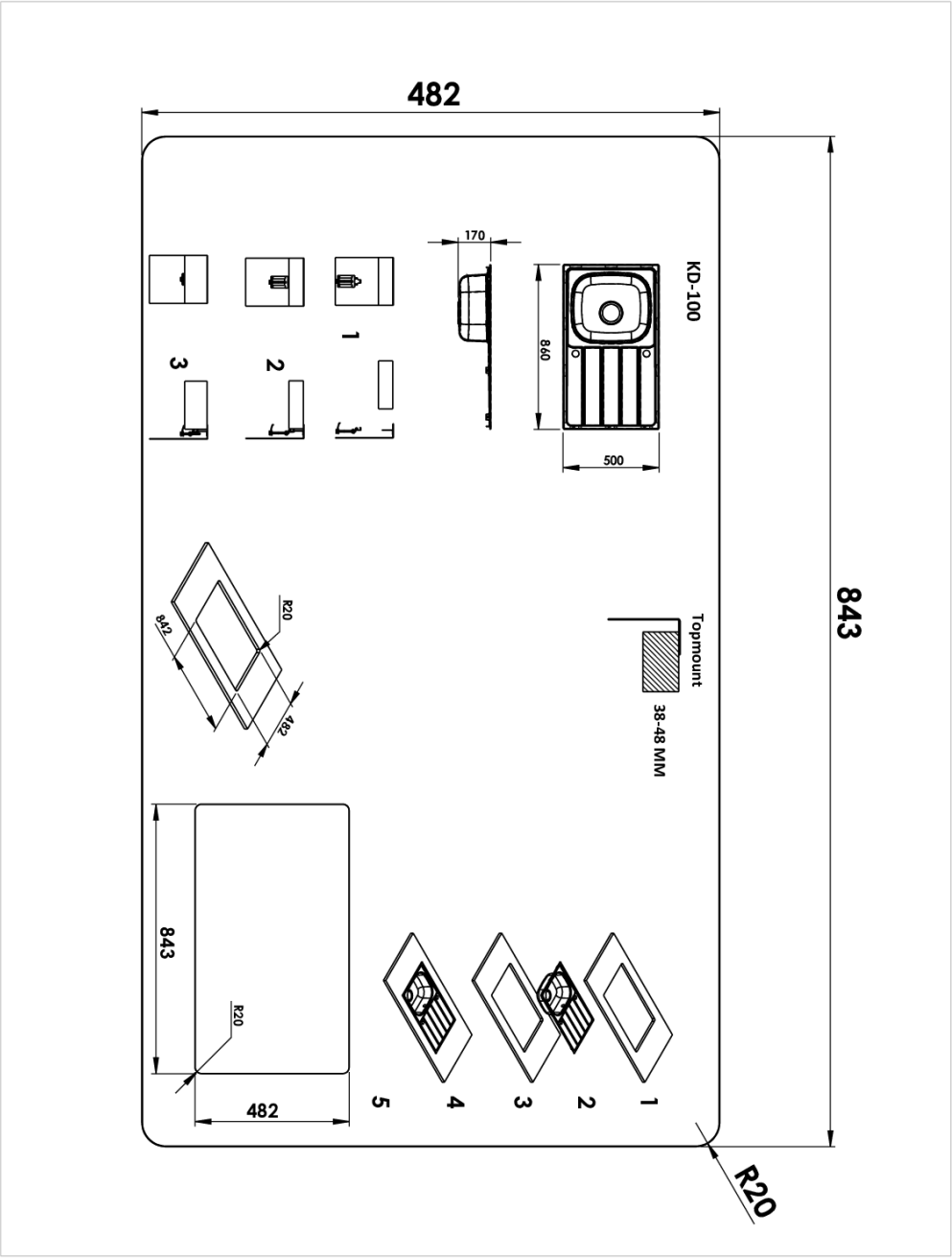

Naber GmbH
Enschedestr. 24
DE-48529 Nordhorn

Tel. +49 5921 704-0
Fax +49 5921 704-140
naber@naber.com