

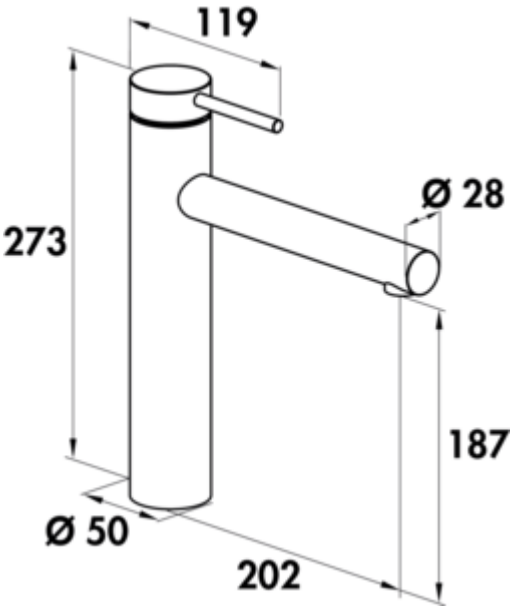

SERVIZIO Namor® 1

Productnummer: 5025001
Configuratie: roestvrij staal, met laminaire straalregelaar, hoogdruk

Configuratie-opties

5025001 | roestvrij staal, met laminaire straalregelaar, hoogdruk
5025002 | zwart mat, met laminaire straalregelaar, hoogdruk
5025013 | roestvrij staal, zonder laminaire straalregelaar, laagdruk
5025014 | zwart mat, zonder laminaire straalregelaar, laagdruk

✓ Gootsteenkraan
✓ hoogdruk
✓ met zwenkbare uitloop

Eengreepsmengkraan. Met zwenkbare gietuitloop en keramisch binnenwerk.
— zwenkbereik 120°
— boor Ø 35 mm
— komt overeen met de Duitse en Europese drinkwaterverordening/richtlijn

EDELSTAHL® Rost frei

KERAMISCHE DICHTUNG

meer info...

Technische gegevens

Type artikel	Gootsteenkraan
Merk	SERVIZIO
Aantal handgrepen	1
Totale installatiehoogte	273 mm
Bereik	202 mm
uitloop	met zwenkbare uitloop
Afvoerhoogte	187 mm
Bedrijfsmodus	Hefboom
Hoogte	273 mm
Boordiameter	35 mm
positie hendel	boven
Hefboomlengte	119 mm
Patroon met keramische afdichtingsschijven	Ja
Draaibare uitloop	120°

Type balk	Laminaire straal
Type fitting	Eengreepsmengkraan
Bedrijfsdruk	hoogdruk
Breed	50 mm
Materiaal	roestvrij staal
Opmerking	komt overeen met de Duitse en Europese drinkwaterverordening/ richtlijn
Patroongrootte	35 mm
Max. Debiet bij 3 bar	13,7 l/min
Debiet bij 3 bar (koud)	10,9 l/min
Debiet bij 3 bar (heet)	10,87 l/min
Debiet bij 3 bar (mix)	12,18 l/min
Grootte laminaire stromingsregelaar	M18,5x1
Verbindingsslangen	700 mm

Maatschets (PDF)

