

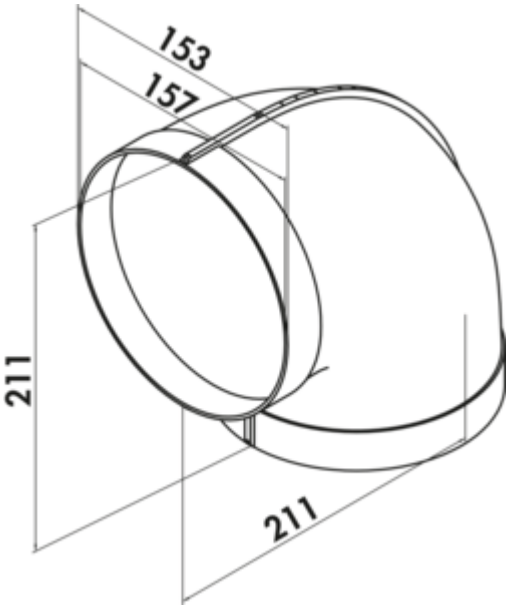

R-RBV flow 150 buisbocht 90°

Productnummer: 4052015
Configuratie: wit

Configuratie-opties
4052015 | wit

✓ Verbindingselement
✓ Insteeksysteem voor verlijming achteraf
✓ leggen nabij hoeken mogelijk door zeer geringe binnenradius

Verliesarme omkering over geïntegreerde leischoepen. Met aan beide zijden aangevormde moffen.
— **Ook geschikt voor directe aansluiting van de kap.**
— Tot 70 % minder drukverliezen door leischoepentechniek. Daardoor ontstaat een duidelijke capaciteitsverhoging bij gereduceerde geruisontwikkeling.
— Leggen nabij hoeken mogelijk door zeer geringe binnenradius.
— Optimale overgang naar alle muurdoorvoerunits met ronde aansluiting.
— Ø 153 mm

meer info...

Technische gegevens

Type artikel	Verbindingselement
Hoogte	211,5 mm
Breed	211,5 mm
Materiaal	Polystyreen
Monteren/bevestigen	Insteeksysteem voor verlijming achteraf leggen nabij hoeken mogelijk door zeer geringe binnenradius
Opmerking	ook geschikt voor directe aansluiting van de kap

Verder	optimale overgang naar alle muurdoorvoerunits met ronde aansluiting tot 70 % minder drukverliezen door leischoepentechniek. Daardoor ontstaat een duidelijke capaciteitsverhoging bij gereduceerde geruisontwikkeling
Vorm	rond
Diameter aansluiting	153 mm
Systeemdimensie	150
Uitgangsaandrijving	rond
Ventilatiesysteem	COMPAIR flow 150

Maatschets (PDF)

