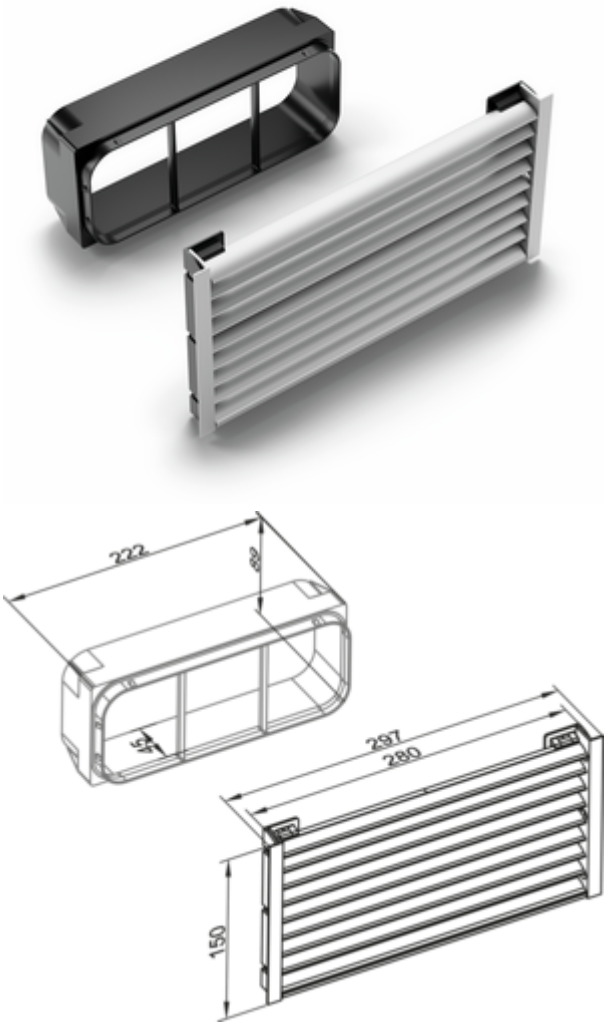

PRIME flow Sockel-Lüftungsgitter flow

Produktnummer: 8033014
Konfiguration: edelstahlfarbig, B 150 mm, L 297 mm

Konfigurationsoptionen
8033014 | edelstahlfarbig, B 150 mm, L 297 mm
8033015 | schwarz matt, B 150 mm, L 297 mm

✓ Lüftungsgitter
Lamellenlüftungsgitter aus eloxierten Aluminiumprofilen. Für kanalgeführte Downdraft- oder Muldenlüftungssysteme mit **integrierten** Aktivkohlefiltern im Umluftbetrieb.
Geeignet für Sockelhöhe von 100–150 mm (kürzbar).
Zum Anschluss an COMPAIR® flow Flachkanalrohr oder GREENflow Flexkanal.
— Blendenmaß 150 x 297 mm
— Lüftungsquerschnitt 210 cm²
— Ausschnittmaß 150 x 282 mm
— Stutzenanschlussmaß 89 x 222 mm
— Stutzentiefe 45 mm

weitere Infos...

Technische Daten

Artikeltyp	Lüftungsgitter	Form	eckig
Marke	PRIME flow	Anschlussform	eckig
Breite	297 mm	Lüftungssystem	COMPAIR PRIME flow®
Material	Aluminium		

Maßskizze (PDF)

