


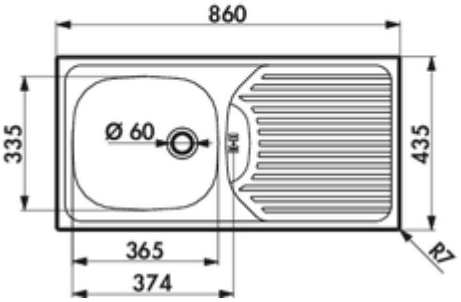


# Standard S3

Produktnummer: 1016042
Konfiguration: Edelstahl

**Konfigurationsoptionen**
1016042 | Edelstahl

✓ Einbauspüle
✓ 1½" Ab- und Überlaufgarnitur
✓ Stopfenventil

Einbauspüle. Mit Abtropffläche, reversibel. 1½" Ab- und Überlaufgarnitur, inkl. Überlauf in der Abtropffläche.
— geeignet für Arbeitsplattenstärken von 30 mm bis 40 mm
— Ausschnittmaß ca. 840 x 415 mm






**weitere Infos...**

## Technische Daten

| | | | |
|---|---|---|---|
| Artikeltyp | Spüle | Materialstärke Arbeitsplatte minimal | 30 mm |
| Höhe | 200 mm | Armaturenbank | Nein |
| Breite | 860 mm | Anordnung Becken | Reversibel |
| Material | Edelstahl | Anzahl Becken | 1 Hauptbecken |
| Einbauvariante | Einbauspüle | Anzahl Überlaufstellen | 1 |
| Breite Hauptbecken | 365 mm | Abtropffläche | Mit geriffelter Abtropffläche |
| Höhe Hauptbecken | 150 mm | Ventilart | Stopfenventil |
| Tiefe Hauptbecken | 335 mm | Überlauf | Überlauf in der Abtropffläche |
| Ausschnittmaß | ca. 840 x 415 mm | Garnitur | 1½" Ab- und Überlaufgarnitur |
| Spülenaußenradius (R) | 7 | Schrankbreite | 450 mm |
| Materialstärke Arbeitsplatte maximal | 40 mm | | |

## Ersatzteile

| | |
|---|---|
| 1016041 | Ab- und Überlaufgarnitur, Zubehör, 1½", für Standard S3 |

## Maßskizze (PDF)

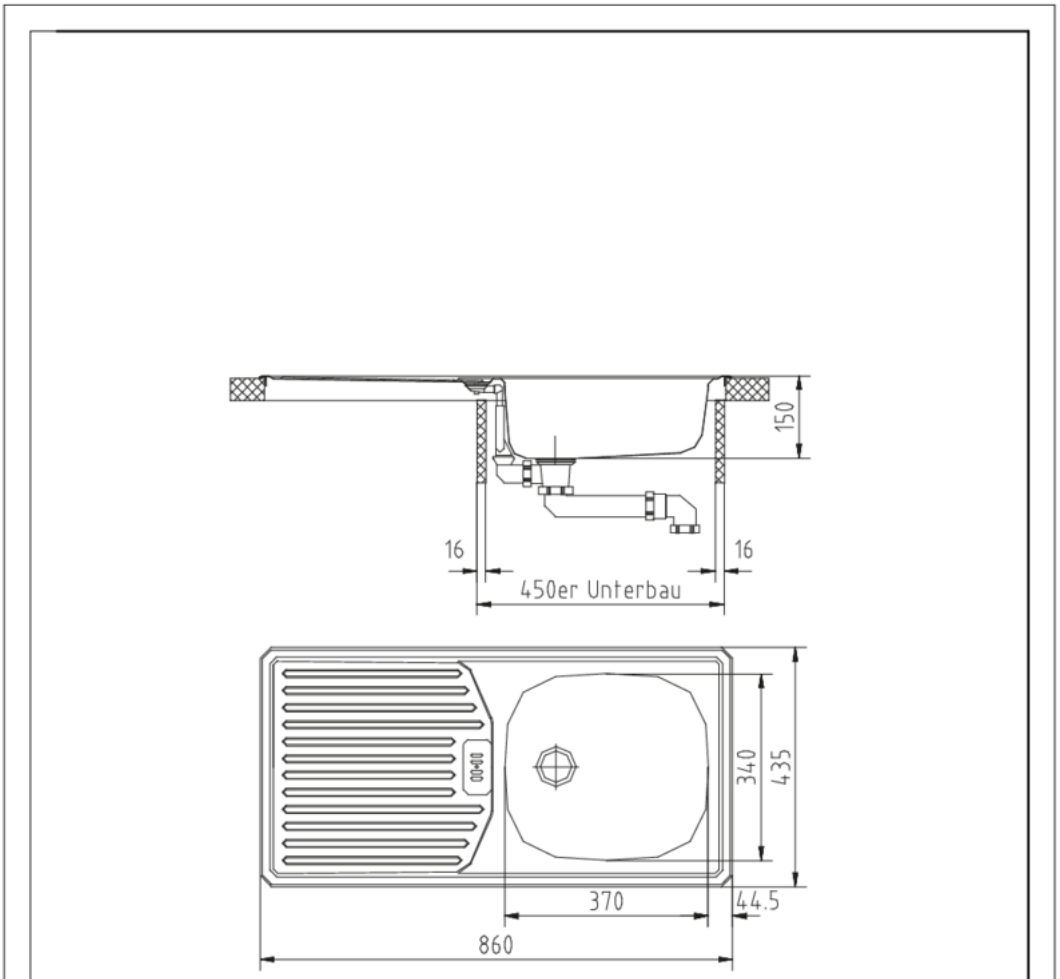


| | | | |
|---|---|---|---|
| Zul. Abw. f. Maße ohne Toleranzangabe / General tolerances: DIN ISO 2768m | Maße in mm / Dimensions in millimeters | Weitergabe und Vervielfältigung, sowie Verwertung und Mitteilung dieser Zeichnung ist nicht gestattet, soweit nicht ausdrücklich erlaubt. Alle Rechte vorbehalten! | Maßstab / Scale: 1:1 — Menge / Quantity: 1 |
| | | | Rohstoff/Raw material: Edelstahl |
| | | Datum / Date — Name / Name | Benennung/Designation: Standard S3 Einbauspüle |
| | | Bearb. / Drawn: 17.02.15 cg | |
| | | Gepr. / Check: | |
| | | Naber GmbH, Enschedestr. 24, 48529 Nordhorn, 0049-(0)5921-704-0 | Sachnummer/Part-No.: 1012042 |
| Ausg. Issue — Änderung Modification | Datum Date | Name Name | |

## Einbaumaße (PDF)

