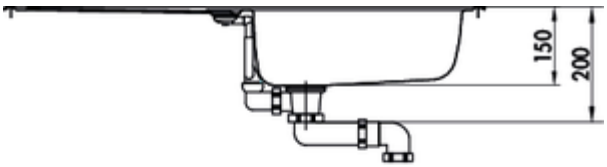

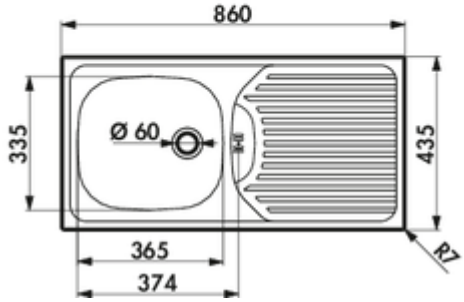

Standard S3

Produktnummer: 1016042
Konfiguration: Edelstahl

Konfigurationsoptionen
1016042 | Edelstahl

- ✓ Einbauspüle
- ✓ 1½" Ab- und Überlaufgarnitur
- ✓ Stopfenventil

Einbauspüle. Mit Abtropffläche, reversibel. 1½" Ab- und Überlaufgarnitur, inkl. Überlauf in der Abtropffläche.
— geeignet für Arbeitsplattenstärken von 30 mm bis 40 mm
— Ausschnittmaß ca. 840 x 415 mm

EDELSTAHL® Rost frei

weitere Infos...

Technische Daten

Artikeltyp	Spüle	Materialstärke Arbeitsplatte minimal	30 mm
Höhe	200 mm	Armaturenbank	Nein
Breite	860 mm	Anordnung Becken	Reversibel
Material	Edelstahl	Anzahl Becken	1 Hauptbecken
Einbauvariante	Einbauspüle	Anzahl Überlaufstellen	1
Breite Hauptbecken	365 mm	Abtropffläche	Mit geriffelter Abtropffläche
Höhe Hauptbecken	150 mm	Ventilart	Stopfenventil
Tiefe Hauptbecken	335 mm	Überlauf	Überlauf in der Abtropffläche
Ausschnittmaß	ca. 840 x 415 mm	Garnitur	1½" Ab- und Überlaufgarnitur
Spülenaußenradius (R)	7	Schrankbreite	450 mm
Materialstärke Arbeitsplatte maximal	40 mm		

Zubehör

1016050	Schneidbrett, Buche massiv, 350 x 380 mm

Ersatzteile

1016041	Ab- und Überlaufgarnitur, Zubehör, 1½", für Standard S3

Empfehlungen

1111141	Edelstahl Systempflege, Reiniger,
1111143	Edelstahlpflegemittel Edelglanz, Reiniger, 250 ml
1111142	Edelstahlreiniger Utral, Reiniger, 250 ml

Maßskizze (PDF)

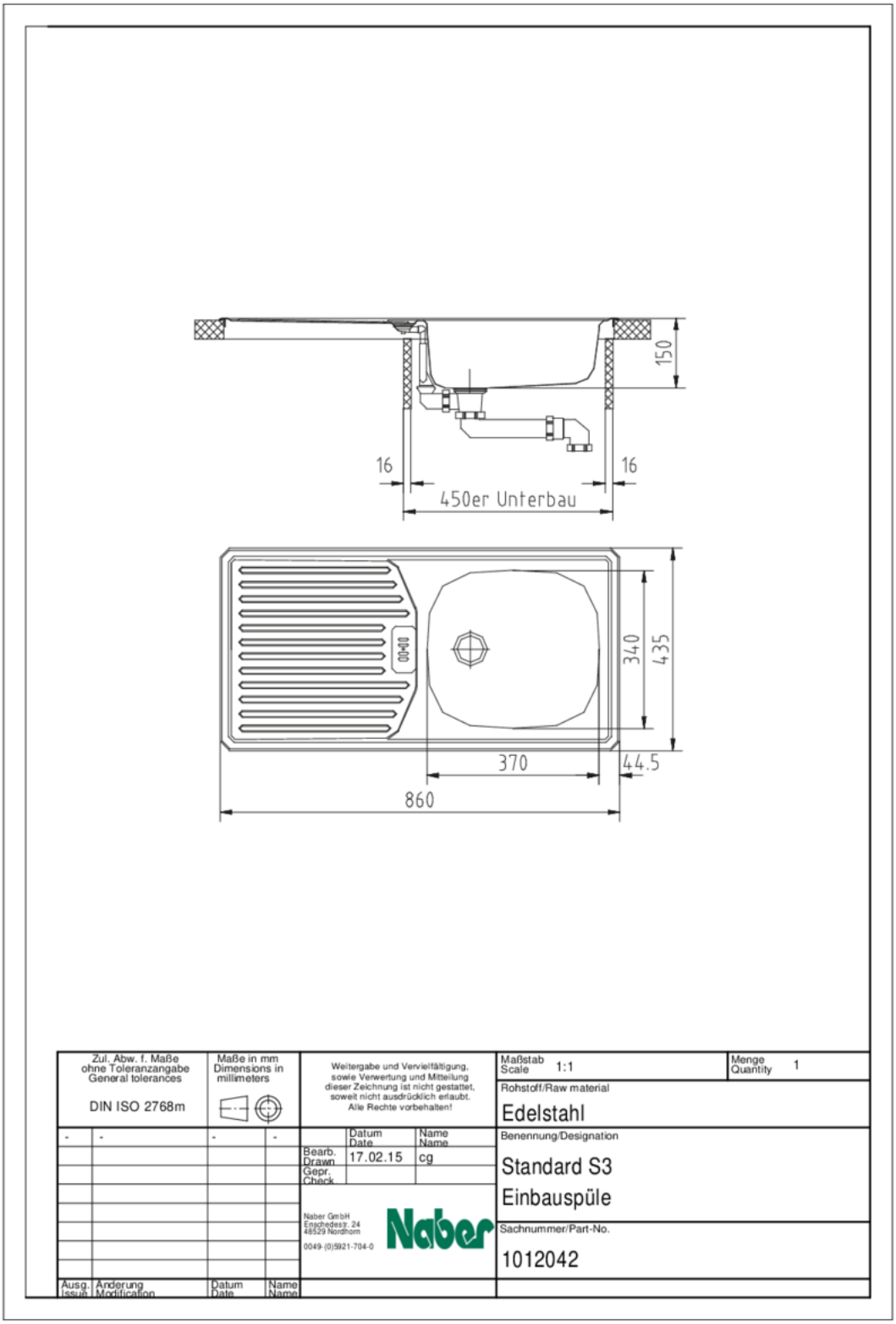
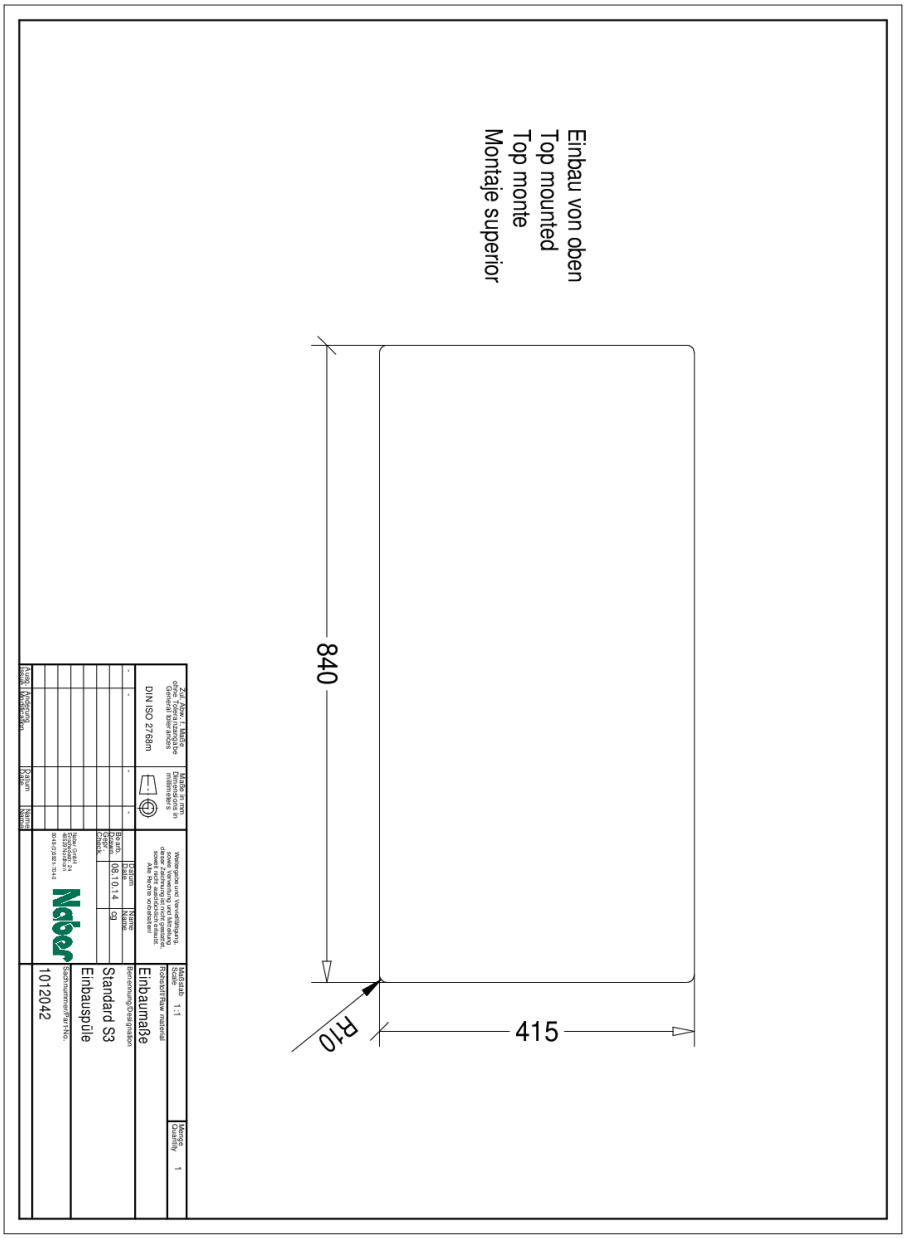
Einbaumaße (PDF)