

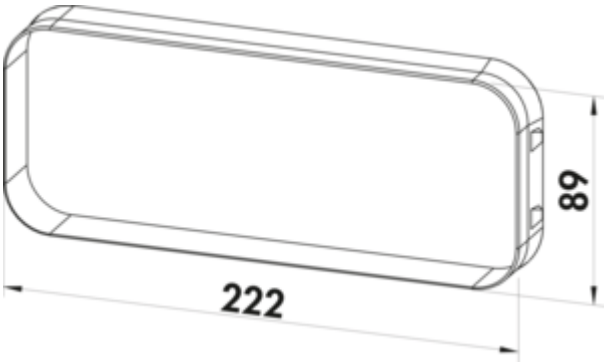

PRIME flow P-Turbo flow 150 muurdoorvoerunit incl. THERMOBOX

Productnummer: 4051065
Configuratie: wit, roestvrij staal

Configuratie-opties
4051065 | wit, roestvrij staal

✓ Muurdoorvoerunit
✓ montage in de wand
✓ N-kliksysteem met geïntegreerde vergrendelingselementen

Muurdoorvoerunit, incl. warmteblokkeersysteem THERMOBOX en **roestvrij stalen buitenjaloezie Turbo** voor de inbouw dichtbij de grond en voor de conventionele inbouw op plafondhoogte.
Tweetrappige inbouw:
1. Montage van de afzonderlijk verpakte ruwbouw-set
2. Inschuiven van het blokkeersysteem en van de jaloezie zonder gereedschap

— N-kliksysteem voor een veilige verbinding met de universele verbinder
— directe aansluiting van vlakke adapter, ronde buis of ronde buisbochten
— Blower-Door gecertificeerd (noodzakelijke openingsdruk >65 Pa)

Ruwbouw-set:
— ruwbouw-set voor de van de tijd onafhankelijke montage in de wand
— max. wanddikte 550 mm, inkortbaar tot 220 mm
— kerngatboring in de nominale Ø 162 of 164 mm
— stop van hard schuim ter bescherming tegen vervuiling tijdens de bouwfase
— wandhuls voor de montage en afdichting tegenover lekkages zonder gereedschap

EDELSTAHL® Rost frei

meer info...

Technische gegevens

Type artikel	Muurdoorvoerunit
Merk	PRIME flow
Materiaal	roestvrij staal/kunststof
Monteren/bevestigen	montage in de wand N-kliksysteem met geïntegreerde vergrendelingselementen
Geschikt voor	directe aansluiting van vlakke adapter, ronde buis of ronde buisbochten
Eigenschappen	inkortbaar
Vorm	rond
Buitendiameter	150 mm

Verkortbaarheid	inkortbaar tot 220 mm
Geschikte wanddikte	max. wanddikte 550 mm
Wandbox-versie	muurdoorvoerunit, incl. warmteblokkeersysteem THERMOBOX en roestvrij stalen buitenjaloezie Turbo voor de inbouw dichtbij de grond en voor de conventionele inbouw op plafondhoogte.
Systeemdimensie	150
Uitgangsaandrijving	hoekig
Ventilatiesysteem	COMPAIR PRIME flow®
Openingsdruk	> 65 Pa
Rohbauset	ruwbouw-set voor de van de tijd onafhankelijke montage in de wand max. wanddikte 550 mm, inkortbaar tot 220 mm kerngatboring in de nominale Ø 162 mm stop van piepschuim ter bescherming tegen vervuiling tijdens de bouwfase wandhuls voor de montage en afdichting tegenover lekkages onder gereedschap

Naber GmbH
Enschedestr. 24
DE-48529 Nordhorn

Tel. +49 5921 704-0
Fax +49 5921 704-140
naber@naber.com

Maatschets (PDF)

