

Kreta 2 recht

Productnummer: 3023026
Configuratie: roestvrij staalkleurig, H 190 mm

Configuratie-opties

3023026 | roestvrij staalkleurig, H 190 mm
3023027 | roestvrij staalkleurig, H 230 mm
3023029 | roestvrij staalkleurig, H 170 mm
3023033 | zwart mat, H 170 mm
3023034 | zwart mat, H 190 mm
3023035 | zwart mat, H 230 mm

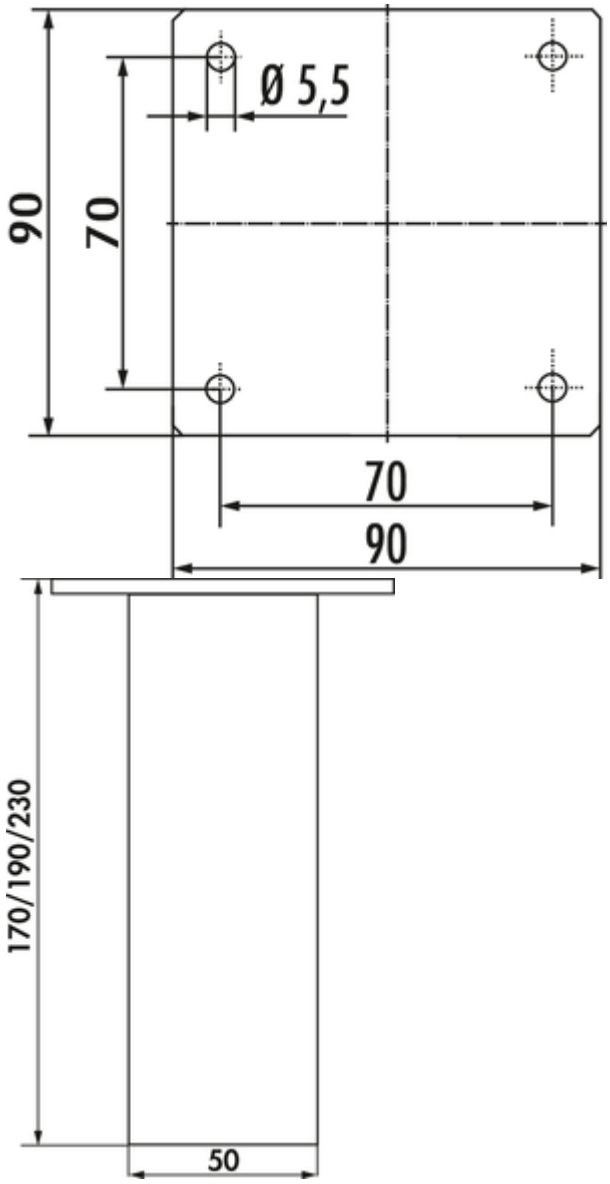

✓ Console
✓ Materiaal: aluminium
✓ hoekig

Console. Aluminiumprofiel 50 x 50 mm.
— recht
— max. belasting per paar van ca. 60 kg bij gelijkmatig verdeelde last, een max. afstand van de consoles van 900 mm en een max. uitsteken van de platen met 250 mm

meer info...

Technische gegevens

Type artikel	Console	Materiaalprofiel	aluminium
Hoogte	190 mm	Versie ondersteuningselement	recht
Breed	50 mm	Afmetingen profiel	50 x 50 mm
Materiaal	aluminium	Afmetingen steunvlak	90 x 90 mm
Vorm	hoekig	Hellingshoek	0°
Draagkracht	max. belasting per paar van ca. 60 kg bij gelijkmatig verdeelde last, een max. afstand van de consoles van 900 mm en een max. uitsteken van de platen met 250 mm		

Naber GmbH
Enschedestr. 24
DE-48529 Nordhorn

Tel. +49 5921 704-0
Fax +49 5921 704-140
naber@naber.com

Maatschets (PDF)

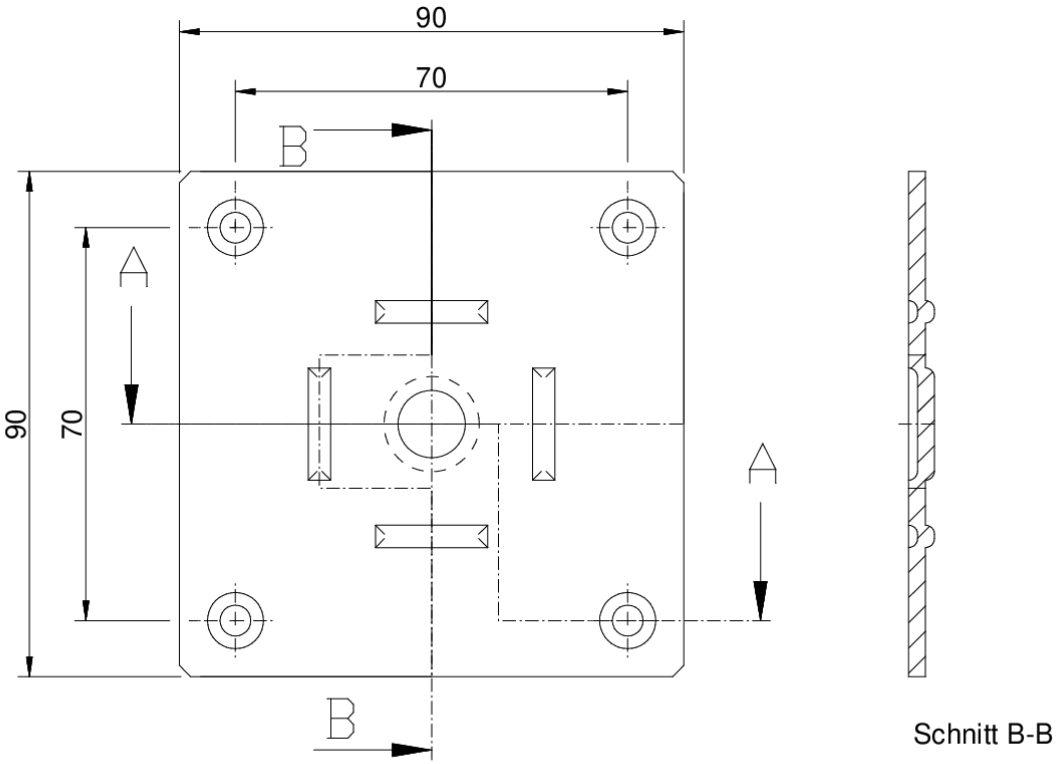

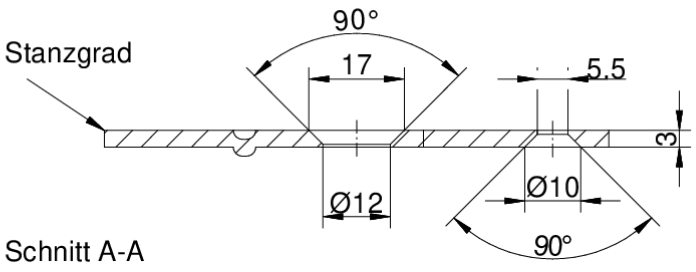

Maßstab 1:1