

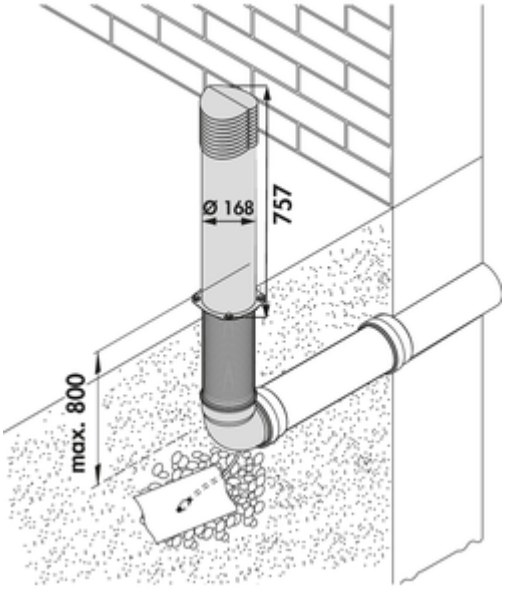

PRIME flow COMPAIR® Tower

Produktnummer: 4043069
Konfiguration: Edelstahl

Konfigurationsoptionen
4043069 | Edelstahl

✓ Lüftungsturm

Edelstahl-Luftauslass **inkl. THERMOBOX** und Kondensatablauf. Geeignet zur Montage an der Hauswand oder freistehend im Garten.
Eine Wanddurchführung muss bauseits gegeben sein (KG 160 mit außenliegender Muffe).
— Tiefe bis maximal 800 mm unterhalb der Grasnarbe
— Abmessungen Tower H 757 mm x Ø 168 mm
— Blower Door zertifiziert (notwendiger Öffnungsdruck > 65 Pa)

EDELSTAHL® Rost frei

weitere Infos...

Technische Daten

Artikeltyp	Lüftungsturm	Einbautiefe	800 mm
Marke	PRIME flow	Bestehend aus	inkl. THERMOBOX und Kondensatablauf
Höhe	757 mm	Innendurchmesser	168 mm
Breite	168 mm	Systemmaß	150
Material	Edelstahl	Anschlussform	rund
Montage/Befestigung	Geeignet zur Montage an der Hauswand oder freistehend im Garten	Lüftungssystem	COMPAIR PRIME flow®
Hinweis	Eine Wanddurchführung muss bauseits gegeben sein (KG 160 mit außenliegender Muffe)	Öffnungsdruck	> 65 Pa
Zertifizierung	Rostfrei	weitere Teile	THERMOBOX

Maßskizze (PDF)

