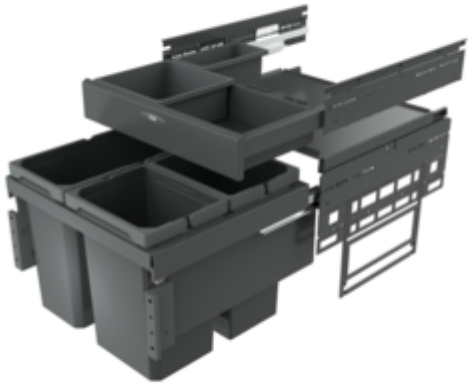

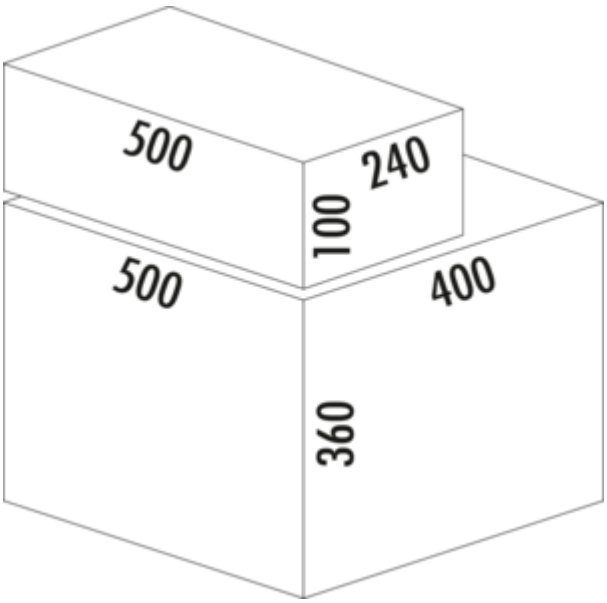

Cox® Base 360S/500-3 avec Base-Board

Numéro de produit: 8013371
Configuration: sans couvercle bio, anthracite, H 460 mm

Options de configuration

8012371 | sans couvercle bio, gris clair, H 460 mm
8012372 | avec couvercle bio, gris clair, H 460 mm
8013371 | sans couvercle bio, anthracite, H 460 mm
8013372 | avec couvercle bio, anthracite, H 460 mm

✓ Système de tiroirs à casseroles
✓ extraction totale
✓ 36 l
— profondeur du rail de guidage 470 mm
— capacité 36 (2 x 10/1 x 16) l
— technique: sortie totale
— montage: paroi de l'armoire et bandeau frontal
— pour des parois latérales de 16/19 mm
— **avec entrée soft et amortissement**
— **boîtes de rangement de 1 x 2,7 l et 1 x 1,2 l et 4 fixations incluses**

plus d'infos...

Naber GmbH
Enschedestr. 24
DE-48529 Nordhorn

Tel. +49 5921 704-0
Fax +49 5921 704-140
naber@naber.com

Fiche technique

Type d'article	Système de collecte des déchets
Hauteur	460 mm
Largeur	500 mm
Montage/fixation	sur la paroi du meuble bandeau de la façade
Matériau du récipient	plastique
Nombre de récipients	2
Technique d'ouverture	extraction totale
Nombre de récipients dans le tiroir supplémentaire	2
Type de construction Collecteur de déchets	Système de tiroirs à casseroles
Largeur de l'armoire	500 mm
Profondeur du rail de guidage	470 mm
Volume total	36 l
Volume/contenu du récipient 1	16 l
Volume/contenu du récipient 2	10 l
Volume/contenu du récipient 3	10 l
Forme	angulaire
Hauteur d'installation	460 mm
Retrait immédiat	Oui
Pour épaisseur de paroi latérale	16/19 mm
Volume/contenu du récipient	16/10/10
Volume/contenu du bac à tiroirs 1	2,7 l
Volume/contenu du bac à tiroirs 2	1,2 l
Profondeur d'encastrement	400 mm
Couvercle bio	Non
Mécanisme de fermeture	Avec amortisseur

Pièces détachées

8011178	Lot de filtres bio de remplacement, Accessoire, noir
8012320	Cox® bac modulaire, Seaux individuels, gris clair, 10 l
8012321	Cox® bac modulaire, Seaux individuels, gris clair, 16 l
8010145	Couvercle complet, Accessoire, argenté
8012362	Boîte de rangement, Bac à ustensiles, gris foncé, 2,7 l
8013362	Boîte de rangement, Bac à ustensiles, anthracite, 2,7 l
8012363	Boîte de rangement, Bac à ustensiles, gris foncé, 1,2 l
8013363	Boîte de rangement, Bac à ustensiles, anthracite, 1,2 l
8012364	Fixation pour boite de rangement, Accessoire, argentée

Naber GmbH
Enschedestr. 24
DE-48529 Nordhorn

Tel. +49 5921 704-0
Fax +49 5921 704-140
naber@naber.com

Croquis coté (PDF)

