

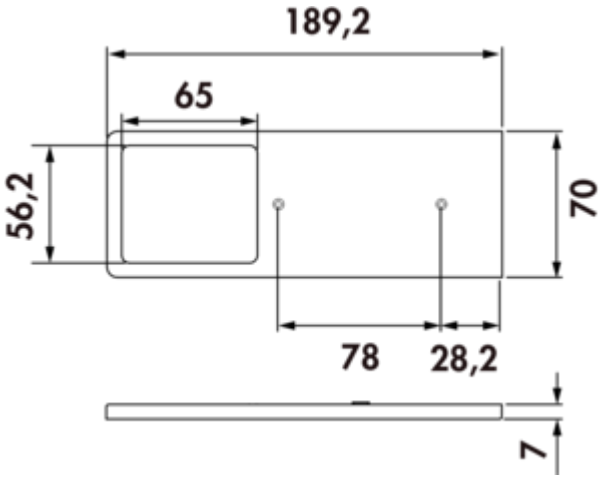

Neva LED changements de couleurs

Numéro de produit: 7062525
Configuration: luminaire individuel sans interrupteur, couleur alu et noir

Options de configuration
7062525 | luminaire individuel sans interrupteur, couleur alu et noir

✓ Luminaire encastrables par le bas
✓ 2700 K blanc chaud à 6500 K blanc froid
✓ 4,5 watts

Luminaire à encastrer par le bas. Boîtier en matière plastique **avec couvercle métallique thermolaqué en couleur aluminium et noir joint**, éclairage sans points LED visibles.**Luminaire individuel sans interrupteur**
— 4,5 watts, 24 V
— réglage en continu de la couleur de la lumière de **2700 K** blanc chaud à **6500 K** blanc froid
— 70 lumens/watts
— qualité de lumière très élevée grâce à un indice de rendu des couleurs >90
— fonction memory: le dernier réglage est mémorisé
— fonction de variation d'intensité : intensité lumineuse réglable en continu
— 2000 mm d'alimentation, 2000 mm de conduite de raccordement avec mini-système enfichable
— vis de fixation masquées
— compatible avec LIC 2.0/MEC système LED
Ce produit contient une source lumineuse de la classe d'efficacité énergétique E.

Plus d'informations sur le système LED/MEC LIC

plus d'infos...

Naber GmbH
Enschedestr. 24
DE-48529 Nordhorn

Tel. +49 5921 704-0
Fax +49 5921 704-140
naber@naber.com

Fiche technique

Type d'article	Luminaire
Hauteur	7 mm
Largeur	189 mm
Montage/fixation	Montage sur meuble bas (armoire suspendue/étagère)
Classe d'efficacité énergétique	E
Tension du réseau	24 VDC
Certification	CE Caractère MM
Indice de protection	IP20
Classe de protection	III
Interrupteur	Non
Forme	angulaire
Type de lampe	LED
Température de couleur	2700 K blanc chaud à 6500 K blanc froid
Température de couleur réglable	en continu
Indice de rendu des couleurs	>90
Ampoule remplaçable	Non

Efficacité lumineuse	70 lumens/watt
Transformateur / convertisseur nécessaire	Oui, doit être commandé séparément
Matériau du boîtier	plastique
Matériau de la couverture	acier
Champ lumineux homogène sans points LED visibles	Oui
Angle de rayonnement	106°
Sources lumineuses incluses	Oui
Variateur	Oui
Type de gradation	luminosité avec gradation en continu
Fonction mémoire	Oui
Longueur du câble d'alimentation (primaire)	2.000 mm
Système de connexion	avec mini système enfichable
Type de luminaire	Luminaire encastrables par le bas
Fonction de gradation (composée)	Oui, luminosité avec gradation en continu
Puissance de l'ampoule	4,5 watts

Naber GmbH
Enschedestr. 24
DE-48529 Nordhorn

Tel. +49 5921 704-0
Fax +49 5921 704-140
naber@naber.com