

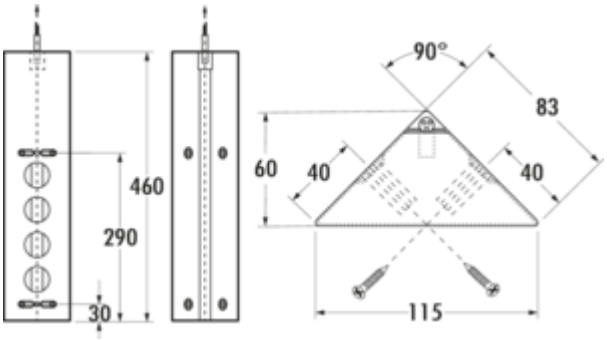

Mira ES1

Numéro de produit: 7053045
Configuration: acier inox

Options de configuration
7053045 | acier inox
7053235 | noir mat

✓ Élément de prise en angle
✓ 4 x prise à contact de protection
✓ angulaire

Elément de prise d'angle. 4 fois. Avec élément de compensation télescopable sans cache d'extrémité.
— 240 V/16 A
— 460–580 x 83 x 83 mm (H x L x P)
— 2000 mm de conduite de raccordement avec fiche à contact de protection lâche jointe
— sortie de câble derrière sur le haut

plus d'infos...

Fiche technique

Type d'article	Élément de prise
Hauteur	460 - 580 mm
Largeur	83 mm
Montage/fixation	Montage en angle
Tension du réseau	240 V/16 A
Certification	CE
Type de connecteur	Fiche coudée
Caractéristiques	anti-rouille
Forme	angulaire
Matériau du boîtier	acier inox

Couleur du boîtier	Acier inox
Fiche d'alimentation livrée en vrac	Oui
Longueur du câble d'alimentation (primaire)	2.000 mm
Couleur de la prise	noir
Sortie de câble	sortie de câble derrière sur le haut
Fonction télescopique	Avec élément de compensation télescopable sans cache d'extrémité
Version prises de courant	4 x prise à contact de protection
Type d'élément de prise	Élément de prise en angle
Nombre de prises (total)	4
Protection contre les contacts accidentels	sans protection de contact augmentée