

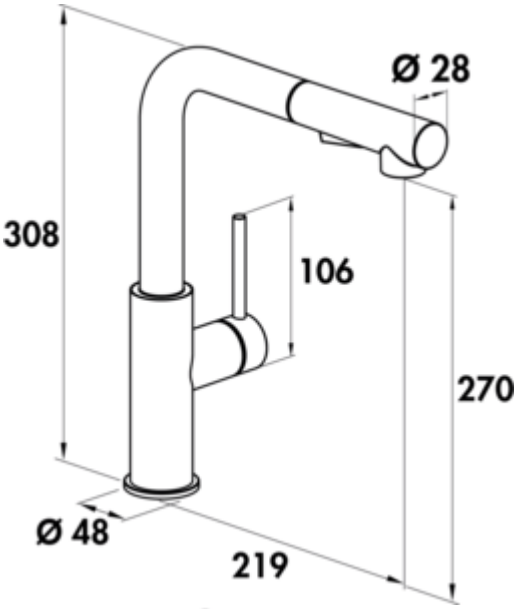

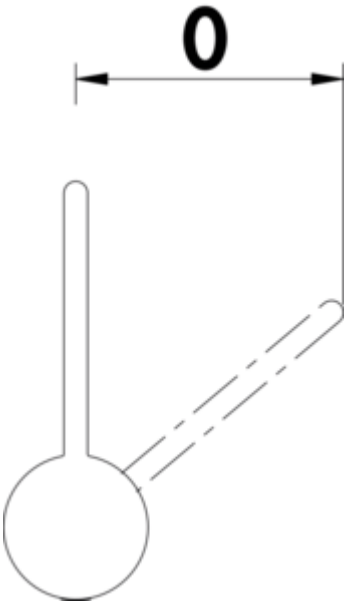

SERVIZIO Namor® 4 robinetterie pour fenêtres

Numéro de produit: 5025035
Configuration: acier inox, haute pression

Options de configuration
5025035 | acier inox, haute pression
5025036 | noir mat, haute pression

✓ Robinetterie d'évier
✓ haute pression
✓ fonction de démarrage à froid économe en énergie

Mitigeur à bec unique. Avec douchette pivotante/extractible (jet/douchette commutable), manette latérale, régulateur de jet laminaire et cartouche céramique.

— **hauteur pivotée de seulement 50 mm**
— plage pivotante de 120°
— forage Ø 35 mm
— correspond au règlement/à la directive allemande et européenne sur l'eau potable

EDELSTAHL® Rostfrei

KERAMISCHE DICHTUNG

plus d'infos...

Naber GmbH
Enschedestr. 24
DE-48529 Nordhorn

Tel. +49 5921 704-0
Fax +49 5921 704-140
naber@naber.com

Fiche technique

Type d'article	Robinetterie d'évier
Marque	SERVIZIO
Nombre de poignées	1
Portée	219 mm
Hauteur d'écoulement	270 mm
Hauteur	308 mm
Mode d'emploi	Levier
Diamètre de perçage	35 mm
Griffposition	manette latérale
Longueur du levier	106 mm
Cartouche avec disques d'étanchéité en céramique	Oui
Plage de pivotement de la sortie	120°
Type de jet	Rayon laminaire
Type de robinetterie	Mitigeur à bec unique

Pression de service	haute pression
Largeur	48 mm
Matériau	acier inox
Remarque	correspond au règlement/à la directive allemande et européenne sur l'eau potable
Armature de fenêtre	Oui
Plage de pivotement de la poignée	0 °
Nombre de trous de robinetterie	1
Fonction ECO	fonction de démarrage à froid économe en énergie
Jet/douchette réversible	Oui
Longueur du flexible de douche	820 mm
Hauteur basculée	50 mm
Type de douchette	avec douchette pivotante/extractible (jet/douchette commutable)
Tuyaux de raccordement	820 mm

Croquis coté (PDF)

