

STEEL flow SR-R flex 150 tube rond

Numéro de produit: 4061006
Configuration: L 350 mm, aluminium, acier inox

Options de configuration
4061006 | L 350 mm, aluminium, acier inox
4061007 | L 500 mm, aluminium, acier inox
4061008 | L 1000 mm, aluminium, acier inox

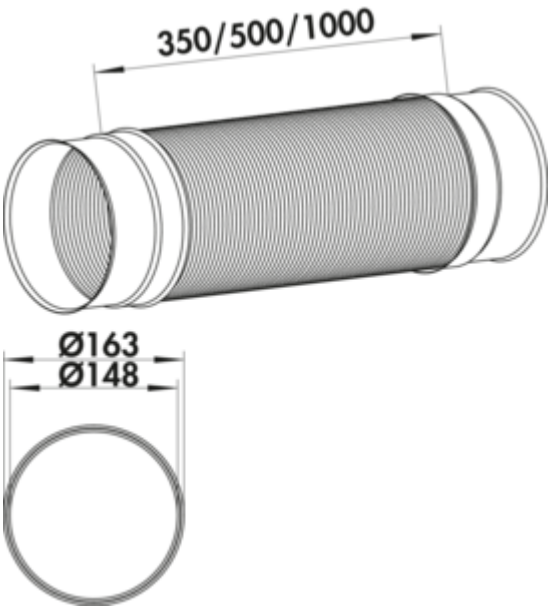

✓ Tuyau d'aération
✓ système enfichable
Tube d'aération, flexible.
— Ø 148 mm (Dimension de raccordement intérieure)
— longueur réductible d'env. 50 % par compression
— utilisable pour les coudes (

plus d'infos...

Fiche technique

Type d'article	Tuyau d'aération
Marque	STEEL flow
Largeur	350 mm
Matériau	aluminium
Montage/fixation	système enfichable
Remarque	utilisable par exemple pour des coudes (<90°) ou des déports parallèles

Caractéristiques	flexible réductible par compression
Forme	rond
Diamètre de raccordement	148 mm
Dimension du système	150
Forme de raccordement	rond
Système de ventilation	COMPAIR STEEL flow® 150

Naber GmbH
Enschedestr. 24
DE-48529 Nordhorn

Tel. +49 5921 704-0
Fax +49 5921 704-140
naber@naber.com

Dimensions de montage (PDF)

