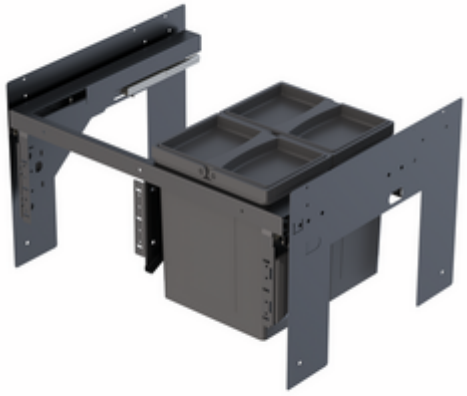

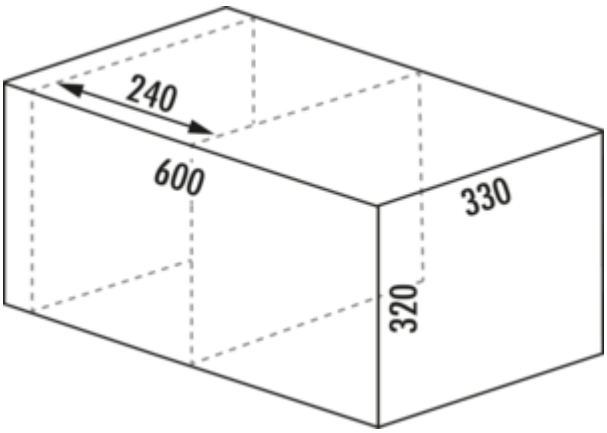

WESCO® Pullboy Soft Fusion® 320 K/600-2

Productnummer: 8011733
Configuratie: antraciet, installatie rechts

Configuratie-opties
8011733 | antraciet, installatie rechts

✓ Frontuittreksystemen
✓ 16 l
✓ Aantal containers: 2
— diepte van de geleidingrail 420 mm
— afvalvolume 16 (2 x 8) l
— incl. afzonderlijk deksel
— afmetingen: 320 x 562 x 330 mm (H x B x D)
— montage: zijwandmontage met frontpaneel
— voor 16/19 mm zijwanden
— **met softintreksysteem en dempin**
— **geschikt voor een reservoir met een breedte van 240 mm**
— **De positionering van de reservoirs moet links plaatsvinden.**

meer info...

Technische gegevens

Type artikel	Systeem voor afvalinzameling
Merk	WESCO®
Hoogte	320 mm
Breed	562 mm
Kastbreedte	600 mm
Monteren/bevestigen	frontpaneel zijwand (deksel)
Opmerking	De positionering van de reservoirs moet links plaatsvinden.
Materiaal container	kunststof
Geschikt voor	geschikt voor een reservoir met een breedte van 240 mm
Eigenschappen	flexibel ruimtebesparend
Kleur deksel	orion grijs
Omslag	Ja
Type hoes	Sluitdeksel
Aantal containers	2

Type afvalverzamelaar	Frontuittreksystemen
Geleiderail diepte	420 mm
Totaal volume	16 l
Volume/inhoud container 1	8 l
Volume/inhoud container 2	8 l
Vorm	hoekig
Zacht sluiten	Ja
Voor zijwanddikte	16/19 mm
Kleurengids	orion grijs
Kleur frame	orion grijs
Volume/inhoud container	8/8
Individuele emmer kan worden verwijderd	Ja
Vergrendelmechanisme	Met demper

Aanbevelingen

8011798	Pullboy Soft Fusion® dekselsysteem, Systeem voor afvalinzameling, antraciet, H 342 mm
8011799	Pullboy Soft Fusion® dekselsysteem, Systeem voor afvalinzameling, antraciet, H 492 mm

Naber GmbH
Enschedestr. 24
DE-48529 Nordhorn

Tel. +49 5921 704-0
Fax +49 5921 704-140
naber@naber.com