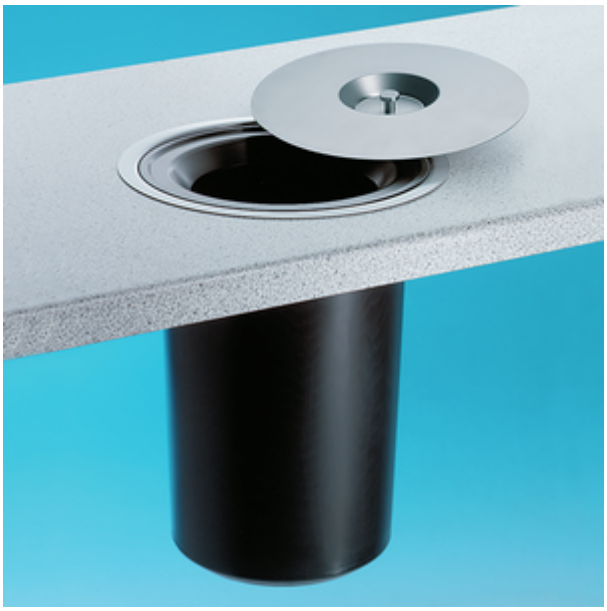

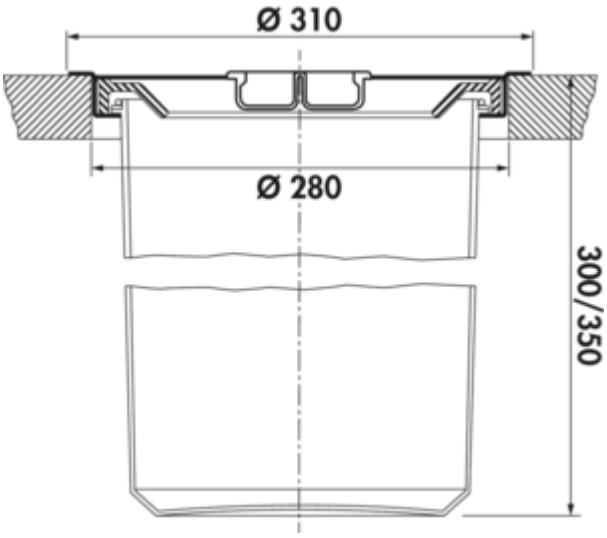

WESCO® Dassa 2

Productnummer: 8011101
Configuratie: roestvrij staal met kunststofelement, 11 l

Configuratie-opties
8011059 | roestvrij staal met kunststofelement, 13 l
8011101 | roestvrij staal met kunststofelement, 11 l

✓ Vrijstaande containers
✓ 11 l
✓ Aantal containers: 1
— afvalvolume 11 of 13 l
— montage: in het werkblad
— ook vlakbouw mogelijk
— buiten-Ø 310 mm
— inbouwmaat-Ø 280 mm

meer info...

Technische gegevens

Type artikel	Vrijstaande containers	Totaal volume	11 l
Merk	WESCO®	Volume/inhoud container 1	11 l
Hoogte	300 mm	Hoogte inzetstuk	300 mm
Breed	310 mm	Breed gebruik	280 mm
Materiaal container	kunststof	Diepte inzetstuk	280 mm
Materiaal Deckel	roestvrij staal	Volume/inhoud container	11
Type hoes	Sluitdeksel	Installatie diepte	300 mm
Aantal containers	1	Oud Wesco artikelnr.	060100-47
Type afvalverzamelaar	Vrijstaande containers		

Onderdelen

8010017	Emmer voor Pedaalafvalverzamelaar, Enkele emmer, zwart