

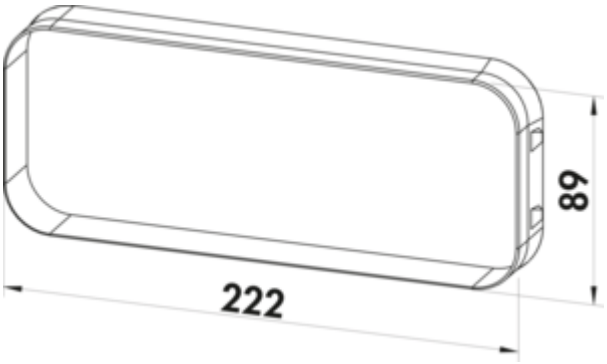

PRIME flow P-K-Klima flow 150 muurdoorvoerunit

Productnummer: 4051077
Configuratie: lichtgrijs

Configuratie-opties
4051069 | wit
4051071 | antraciet
4051075 | baksteenrood
4051077 | lichtgrijs

✓ Muurdoorvoerunit
✓ steeksysteem
Muurdoorvoerunit, met terugslagklep.

— N-kliksysteem voor een veilige verbinding met de universele verbinder
— directe aansluiting van vlakke adapter, ronde buis of ronde buisbochten
— max. wanddikte 550 mm, inkortbaar tot 220 mm
— kerngatboring in de nominale Ø 162 of 164 mm
— wandhuls voor de montage en afdichting tegenover lekkages zonder gereedschap

meer info...

Technische gegevens

Type artikel	Muurdoorvoerunit	Verkortbaarheid	inkortbaar tot 220 mm
Merk	PRIME flow	Geschikte wanddikte	max. wanddikte 550 mm
Materiaal	kunststof	Diameter aansluiting	150 mm
Monteren/bevestigen	steeksysteem	Blinde versie	terugslagklep
Geschikt voor	directe aansluiting van vlakke adapter, ronde buis of ronde buisbochten	Systeemdimensie	150
Vorm	hoekig	Uitgangsaandrijving	hoekig
Gebruiksgebied & toepassing	Buiten	Ventilatiesysteem	COMPAIR PRIME flow®
Diameter	150 mm		

Maatschets (PDF)

