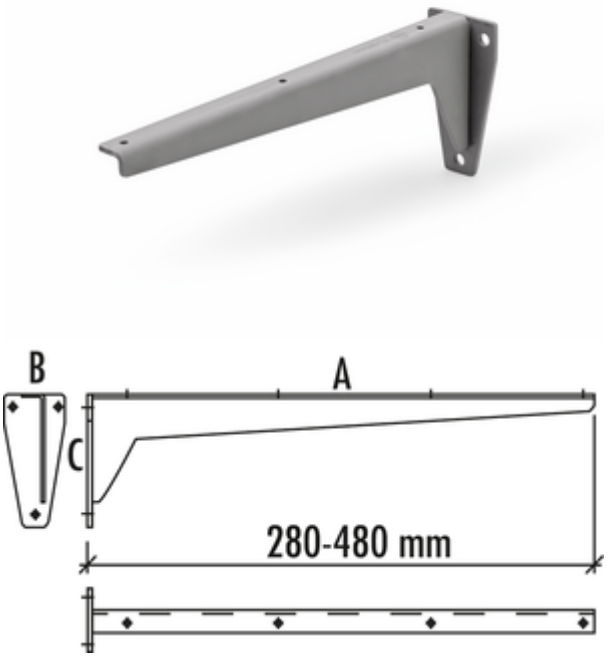

Console starr

Numéro de produit: 3021086
Configuration: A 330, B 53, C 100 mm

Options de configuration
3021085 | A 280, B 53, C 100 mm
3021086 | A 330, B 53, C 100 mm
3021087 | A 380, B 65, C 130 mm
3021088 | A 480, B 65, C 130mm

✓ Console
Construction en tôle solide. Support de tablette avec plaque de fixation soudée.
— coloris gris
— capacité de charge: env. 75 kg

plus d'infos...

Fiche technique

Type d'article	Console	Largeur	330 mm
Hauteur	100 mm	Capacité de charge	env. 75 kg

Naber GmbH
Enschedestr. 24
DE-48529 Nordhorn

Tel. +49 5921 704-0
Fax +49 5921 704-140
naber@naber.com

Croquis coté (PDF)

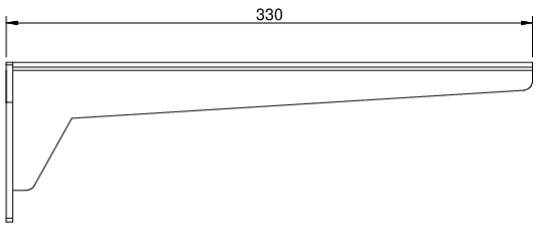

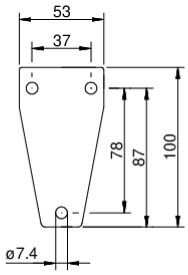

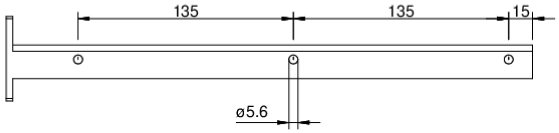



Naber GmbH
Enschedestr. 24
DE-48529 Nordhorn

Tel. +49 5921 704-0
Fax +49 5921 704-140
naber@naber.com