

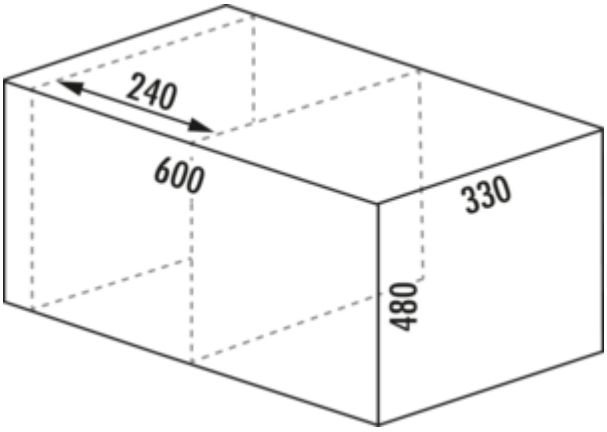

WESCO® Pullboy Soft Fusion® dekselsysteem

Productnummer: 8011799
Configuratie: antraciet, H 492 mm

Configuratie-opties
8011798 | antraciet, H 342 mm
8011799 | antraciet, H 492 mm

✓ Systeem voor afvalinzameling
✓ voor totale hoogte 480 mm (8011734)
Dekselsysteem voor Pullboy Soft Fusion®.
— afmetingen: 283 x 335 mm (B x D)
— met antislipmat

meer info...

Technische gegevens

Type artikel	Systeem voor afvalinzameling	Materiaal	metaal
Merk	WESCO®	Geschikt voor	totale hoogte 480 mm (8011734)
Hoogte	492 mm	Type hoes	Volledig deksel
Breed	283 mm	Bestaande uit	antislipmat

Aanbevelingen

8011732	Pullboy Soft Fusion® 320 K/600-1, Systeem voor afvalinzameling, antraciet, installatie rechts
8011733	Pullboy Soft Fusion® 320 K/600-2, Systeem voor afvalinzameling, antraciet, installatie rechts
8011734	Pullboy Soft Fusion® 480 K/600-1, Systeem voor afvalinzameling, antraciet, installatie rechts