

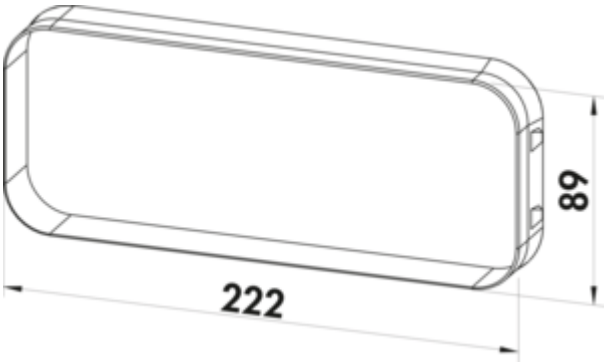

PRIME flow P-E-Jal Col 150 flow traversée murale, THERMOBOX comprise

Numéro de produit: 4051067
Configuration: blanc, acier inox

Options de configuration
4051067 | blanc, acier inox

✓ Traversées murale
✓ montage mural
✓ Système N-click avec éléments d'encliquetage intégrés

Traversée murale, système de retenue de chaleur THERMOBOX compris et **persienne extérieure en acier inoxydable P-E-Jal Col** pour le montage près du sol et conventionnel à hauteur du plafond.
Montage en deux étapes:
1. montage du lot de gros œuvre emballé séparément
2. insertion sans outils du système de retenue de chaleur et de la persienne

— système N-Klick pour une connexion sûre avec le connecteur universel
— raccordement direct de l'adaptateur plat, tube rond et coude rond
— certifié Blower-Door (pression nécessaire pour l'ouverture >65 Pa)

Lot pour gros œuvre:
— lot de gros œuvre pour un montage mural indépendant du temps
— épaisseur murale max. 550 mm, raccourcissable jusqu'à 220 mm
— carottage dans le Ø 162 mm nominal
— bouchon en polystyrène pour la protection contre les salissures pendant la phase de construction
— douille murale pour le montage sans outils et l'étanchéification contre les fuites

EDELSTAHL® Rost frei

plus d'infos...

Fiche technique

Type d'article	Traversées murale
Marque	PRIME flow
Matériau	acier inox/plastique
Montage/fixation	montage mural Système N-click avec éléments d'encliquetage intégrés
Convient pour	raccordement direct de l'adaptateur plat, tube rond et coude rond
Caractéristiques	raccourcissable
Diamètre extérieur	150 mm
Possibilité de raccourcissement	raccourcissable jusqu'à 220 mm

Épaisseur de paroi appropriée	épaisseur de paroi max. 550 mm
Composé de	bouchon en polystyrène pour la protection contre les salissures pendant la phase de construction douille murale pour le montage sans outils et l'étanchéification contre les fuites
Modèle de boîte murale	traversée murale, y compris système de retenue de chaleur THERMOBOX et persienne extérieure en acier inoxydable P-E-Jal Col pour une installation près du sol et pour une installation conventionnelle à hauteur de plafond
Dimension du système	150
Forme de raccordement	angulaire
Système de ventilation	COMPAIR PRIME flow®
Pression d'ouverture	> 65 Pa

Croquis coté (PDF)

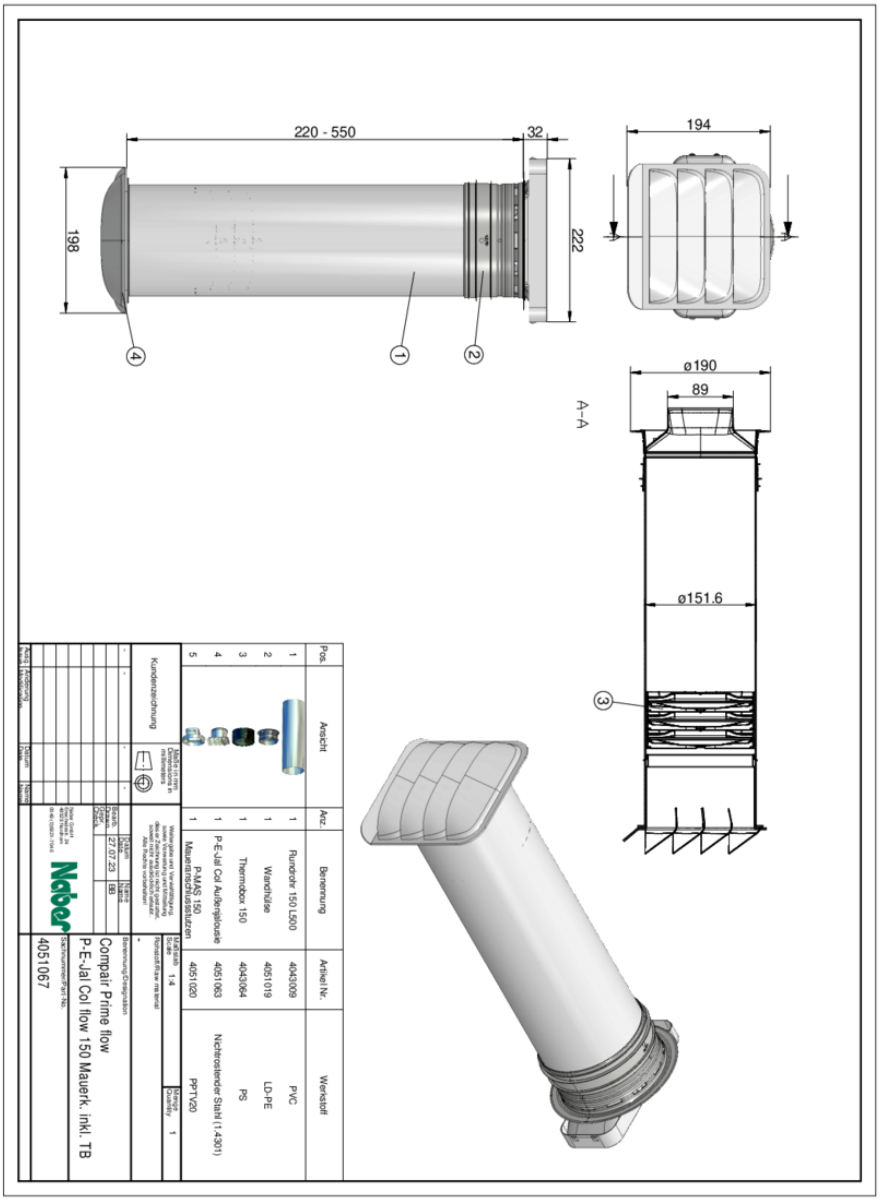

Pos.	Ansicht	Anz.	Benennung	Artikel Nr.	Werkstoff
1		1	Rundrohr 150 L500	4043009	PVC
2		1	Wandhülse	4051019	LD-PE
3		1	Thermobox 150	4043064	PS
4		1	P-E-Jal Col Außenglocke P.MAS 150 Mauerdurchführungsstutzen	4051063	Nichtrostender Stahl (1.4301)
5		1		4051020	PPTH20

Kundenzeichnung

Maßstab / Scale: 1:4

Compair Prime flow

P-E-Jal Col flow 150 Mauerk. inkl. TB

4051067