

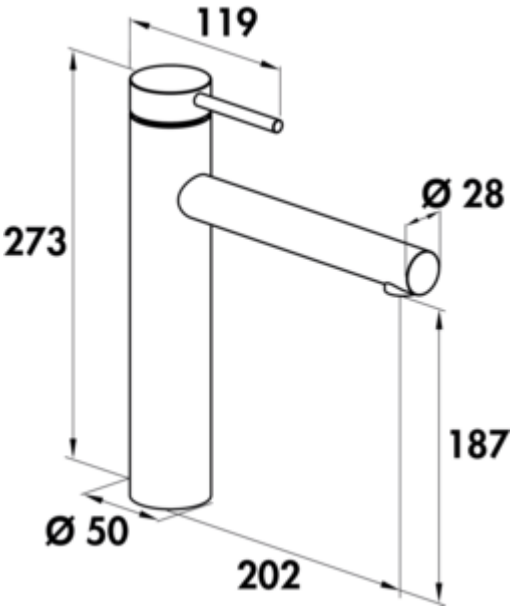

SERVIZIO Namor® 1

Numéro de produit: 5025001
Configuration: acier inox, avec régulateur de jet laminaire, haute pression

Options de configuration

5025001 | acier inox, avec régulateur de jet laminaire, haute pression
5025002 | noir mat, avec régulateur de jet laminaire, haute pression
5025013 | acier inox, sans régulateur de jet laminaire, basse pression
5025014 | noir mat, sans régulateur de jet laminaire, basse pression

✓ Robinetterie d'évier
✓ haute pression
✓ á tête pivotante

Mitigeur à bec unique. À tête pivotante et cartouche céramique.
— plage de pivotement 120°
— forage Ø 35 mm
— correspond au règlement/à la directive allemande et européenne sur l'eau potable

EDELSTAHL® Rost frei

KERAMISCHE DICHTUNG

plus d'infos...

Fiche technique

Type d'article	Robinetterie d'évier	Type de jet	Rayon laminaire
Marque	SERVIZIO	Type de robinetterie	Mitigeur à bec unique
Nombre de poignées	1	Pression de service	haute pression
Hauteur de montage totale	273 mm	Largeur	50 mm
Portée	202 mm	Matériau	acier inox
Sortie	á tête pivotante	Remarque	correspond au règlement/à la directive allemande et européenne sur l'eau potable
Hauteur d'écoulement	187 mm	Taille de la cartouche	35 mm
Hauteur	273 mm	Débit max. Débit à 3 bar	13,7 l/min
Mode d'emploi	Levier	Débit à 3 bar (froid)	10,9 l/min
Diamètre de perçage	35 mm	Débit à 3 bar (chaud)	10,87 l/min
Griffposition	en haut	Débit à 3 bar (mix)	12,18 l/min
Longueur du levier	119 mm	Taille du régulateur de jet laminaire	M18,5x1
Cartouche avec disques d'étanchéité en céramique	Oui	Tuyaux de raccordement	700 mm
Plage de pivotement de la sortie	120°		

Naber GmbH
Enschedestr. 24
DE-48529 Nordhorn

Tel. +49 5921 704-0
Fax +49 5921 704-140
naber@naber.com

Croquis coté (PDF)

