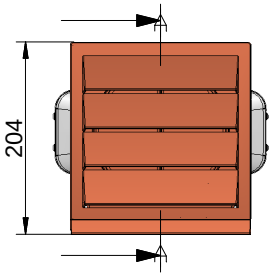

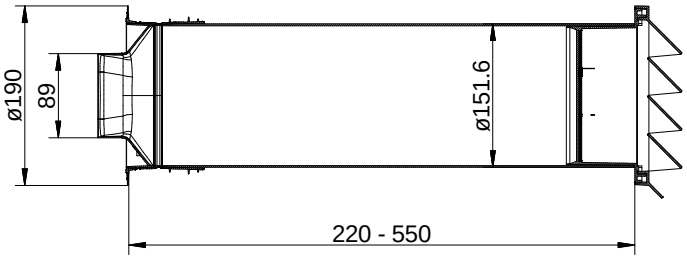

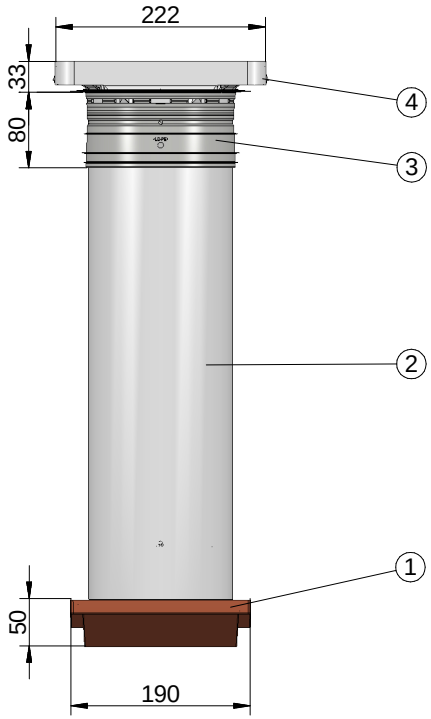

A-A

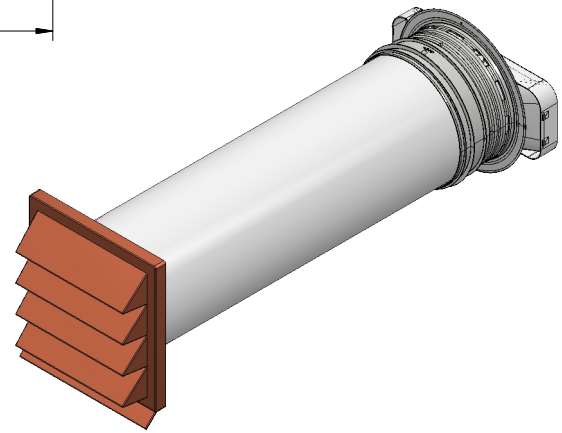

Pos.	Ansicht	Anz.	Benennung	Artikel Nr.	Werkstoff
1		1	K-Jal 150 Außenjalousie	4044046	PS
2		1	Rundrohr 150 L500	4043009	PVC
3		1	Wandhülse	4051019	LD-PE
4		1	P-MAS 150 Maueranschlussstutzen	4051020	PPTV20

Kundenzeichnung	Maße in mm Dimensions in millimeters	Weitergabe und Vervielfältigung, sowie Verwertung und Mitteilung dieser Zeichnung ist nicht gestattet, soweit nicht ausdrücklich erlaubt. Alle Rechte vorbehalten!	Maßstab Scale 1:5 / Menge Quantity 1
			Rohstoff/Raw material: -

Ausg. Issue	Änderung Modification	Datum Date	Name Name
-	-	-	-

	Datum Date	Name Name
Bearb. Drawn	27.10.23	BB
Gepr. Check		

Naber GmbH
Enschedestr. 24
48529 Nordhorn
0049-(0)5921-704-0

Benennung/Designation

Compair Prime flow

P-K-Klima-flow 150 Mauerk. ziegelrot

Sachnummer/Part-No.

4051075