

Kreta 1 schuin

Productnummer: 3023028
Configuratie: roestvrij staalkleurig, H 170 mm

Configuratie-opties

3023022 | roestvrij staalkleurig, H 190 mm
3023023 | roestvrij staalkleurig, H 230 mm
3023028 | roestvrij staalkleurig, H 170 mm
3023030 | zwart mat, H 170 mm
3023031 | zwart mat, H 190 mm
3023032 | zwart mat, H 230 mm

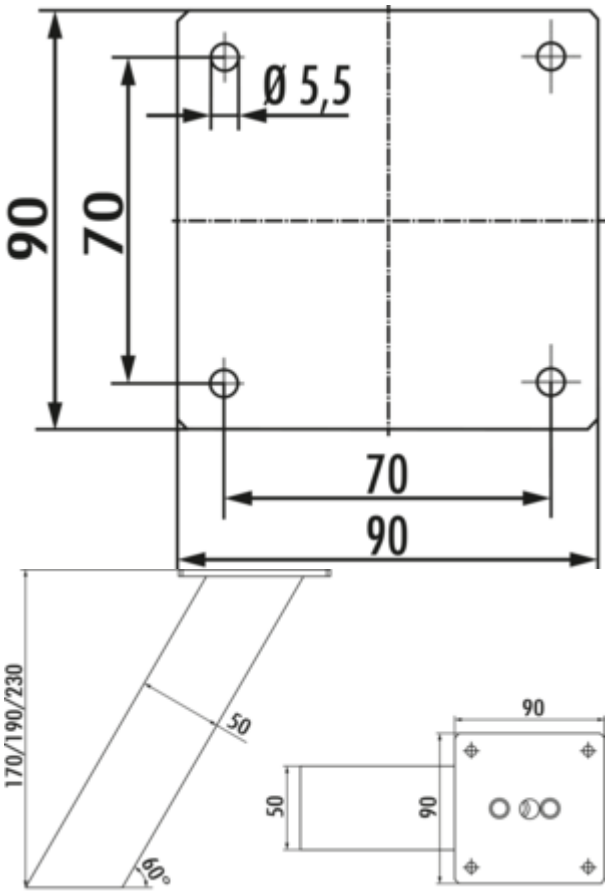

✓ Console
✓ Materiaal: aluminium
✓ hoekig

Console.
— schuin
— aluminiumprofiel 50 x 50 mm, geslepen
— neiging 60°
— max. belasting per paar van ca. 60 kg bij gelijkmatig verdeelde last, een max. afstand van de consoles van 900 mm en een max. uitsteken van de platen met 250 mm

meer info...

Naber GmbH
Enschedestr. 24
DE-48529 Nordhorn

Tel. +49 5921 704-0
Fax +49 5921 704-140
naber@naber.com

Technische gegevens

Type artikel	Console
Hoogte	170 mm
Breed	50 mm
Materiaal	aluminium
Oppervlak/coating	gepolijst
Vorm	hoekig

Draagkracht	max. belasting per paar van ca. 60 kg bij gelijkmatig verdeelde last, een max. afstand van de consoles van 900 mm en een max. uitsteken van de platen met 250 mm
Materiaalprofiel	aluminium
Versie ondersteuningselement	schuin
Afmetingen profiel	50 x 50 mm
Afmetingen steunvlak	90 x 90 mm
Hellingshoek	60°

Naber GmbH
Enschedestr. 24
DE-48529 Nordhorn

Tel. +49 5921 704-0
Fax +49 5921 704-140
naber@naber.com

Maatschets (PDF)

