

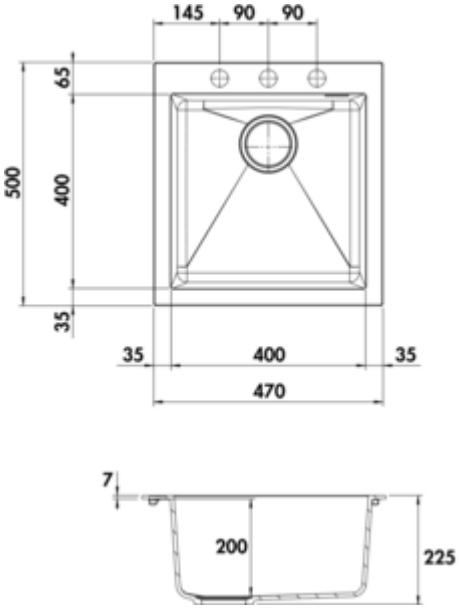

Vellano 470

Productnummer: 1106220
Configuratie: graniet nero ossidiana

Configuratie-opties
1106220 | graniet nero ossidiana
1106221 | graniet bianco howlite
1106222 | graniet terra di agata
1106223 | graniet grigio tormalina

✓ Inbouw-spoelunit
✓ Composiet
✓ Excentrische set, roestvrij staal

Inbouw-spoelunit. Composiet, enkel bekken. 3½" zeefkorfventiel met excentrische set met drukknop, roestvrij staal. 3 Voorboringen, **boringen moeten ter plaatse doorgeslagen worden.**
— geschikt voor werkbladdikten van 25 mm tot 40 mm
— uitzaagafmeting ca. 450 x 485 mm (inbouw-spoelunit)
— ook bruikbaar in combinatie met warmwaterkranen (+/–95 °C)



meer info...

Technische gegevens

Type artikel	Spoelunit
Hoogte	225 mm
Breed	470 mm
Materiaal	Composiet
Installatievariant	Inbouw-spoelunit
Breedte hoofdspoelbak	400 mm
Hoogte hoofdspoelbak	200 mm
Diepte hoofdspoelbak	400 mm
Uitgesneden afmeting	450 x 485 mm
Maximale dikte werkbladmateriaal	40 mm
Minimale dikte werkbladmateriaal	25 mm
Aantal kraangaten	1

Armatuur bank	Ja
Aantal gaten	3 Voorboringen boringen moeten ter plaatse doorgeslagen worden
Indeling bekken	Reversibel
Aantal bekkens	1 Hoofdbekken
Aantal overstroompunten	1
Ventilart	3½" zeefkorfventiel
Overloop	Overloop in het hoofdbassin
Materiaaldikte	7 mm
Garnitur	Excentrische set, roestvrij staal
Kastbreedte	500 mm
Garneer activering	Drukknop excentriek
Geschikt voor	ook bruikbaar in combinatie met warmwaterkranen (+/–100 °C)

Onderdelen

1106193	Excentrische set met drukknop, Afloopgarnituur, 3½" zeefkorfventiel, voor afzonderlijk bekken, roestvrij staal

Maatschets (PDF)

